Manual de montagem

MetaLife

Torre RF Wave Premium 2.0

V. 11/20

APRESENTAÇÃO DO PRODUTO

O equipamento tem estrutura construída em aço carbono e olhais para encaixe de molas em aço. Possui ainda, 23 olhais para ajuste de molas e três pontos para regulagem de altura da barra giratória.

A Torre do Reformer compreende dois equipamentos tradicionalmente usadas nas aulas: o clássico Reformer e o Wall Unit. Segundo Letícia Toledo, coordenadora técnica da Pilates StudioFit, a novidade foca principalmente os movimentos naturais do corpo, obtendo benefícios significativos em uma prática regular.

SUMÁRIO

Especificações Técnicas.....: 05

CONTEÚDO DA EMBALAGEM
Conteúdo da embalagem .....: 06
Conteúdo do Kit Acessórios Torre RF MW 2.0 .....: 07
Conteúdo do Kit Alça RF MW 2.0 .....: 08
Conteúdo do Kit Molas RF MW 2.0 .....: 09

MONTAGEM
Preparação para montagem .....: 10
Instruções de Montagem .....: 11

ESPECIFICAÇÕES TÉCNICAS

A	0,76
B	1,94
C	0,04

Obs: O peso do equipamento pode sofrer alterações em função da variação de densidade da matéria-prima.

Peso líquido do produto

24 Kg

Manual de montagem

MetaLife

Torre RF Wave Premium 2.0

CONTEÚDO EMBALAGEM

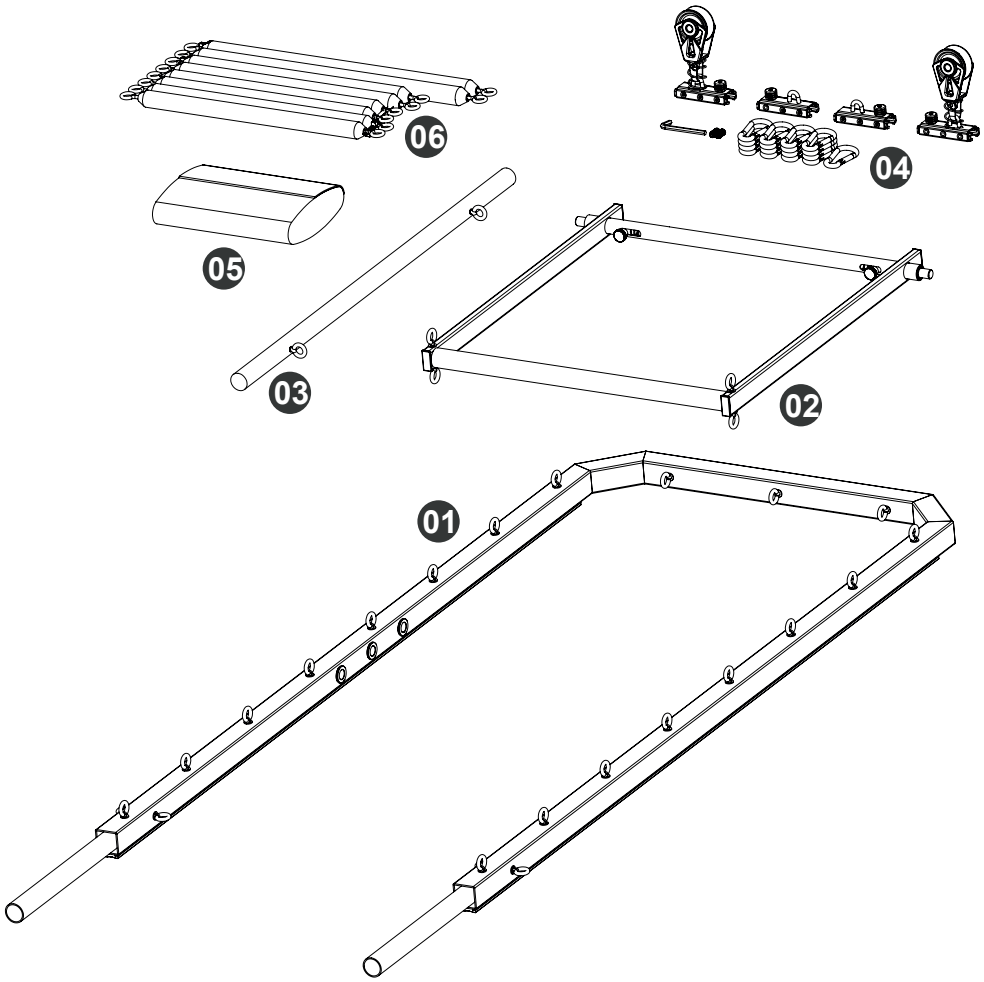

01 - MONTAGEM ESTRUTURA TORRE RF MW 2.0 ..... 01 unidade
02 - MONTAGEM BARRA GIRATORIA CD MW 2.0 ..... 01 unidade
03 - MONTAGEM BARRA ROLL-DOWN CD MW 2.0 ..... 02 unidades
04 - CONJUNTO ACESSÓRIOS TORRE RF MW 2.0 ..... 01 unidade
05 - KIT ALÇA TORRE RF ..... 01 unidade
06 - KIT MOLAS TORRE RF ..... 01 unidade

CONTEÚDO DO KIT ACESSÓRIOS TORRE RF MW 2.0

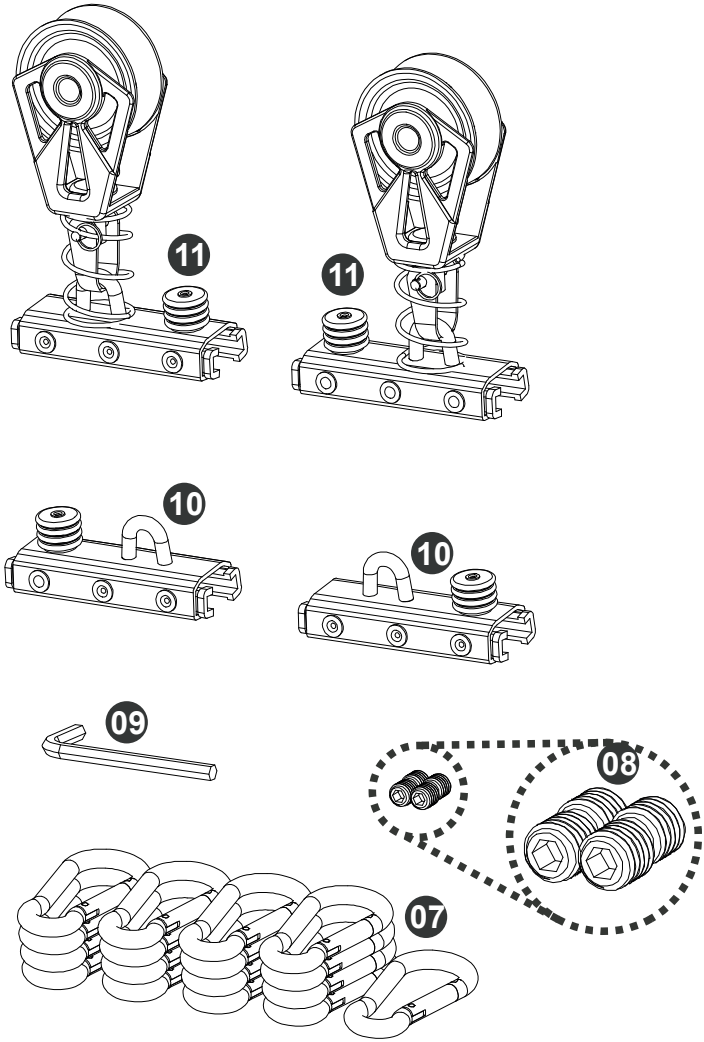

07 - MOSQUETAO TRAVA SIMPLES 8X80MM ..... 17 unidades
08 - PARAFUSO S/CAB M10x10 ..... 04 unidades
09 - CHAVE ALLEN HEXAGONAL CURTA 5 ..... 01 unidade
10 - CARRO DESLIZANTE TR ..... 02 unidades
11 - MONTAGEM CARRO DESLIZANTE C/ MOITÃO ..... 02 unidades

CONTEÚDO DO KIT ALÇA TORRE RF

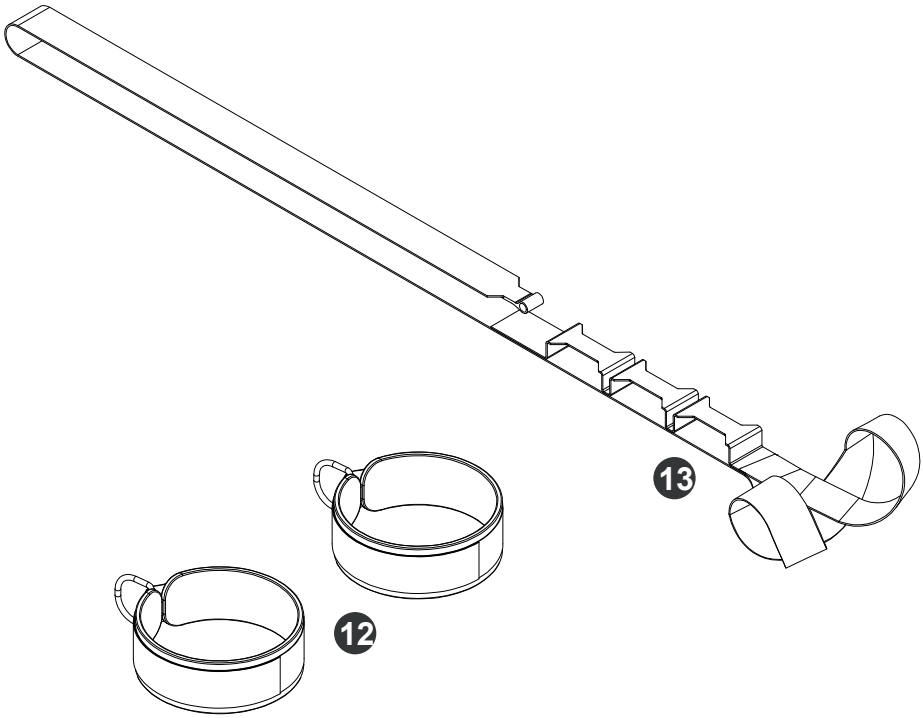

12 - ALCA COXA/PE (PAR) ..... 01 par
13 - ALCA SEGURANCA (UN) ..... 01 unidade

CONTEÚDO DO KIT MOLAS TORRE RF

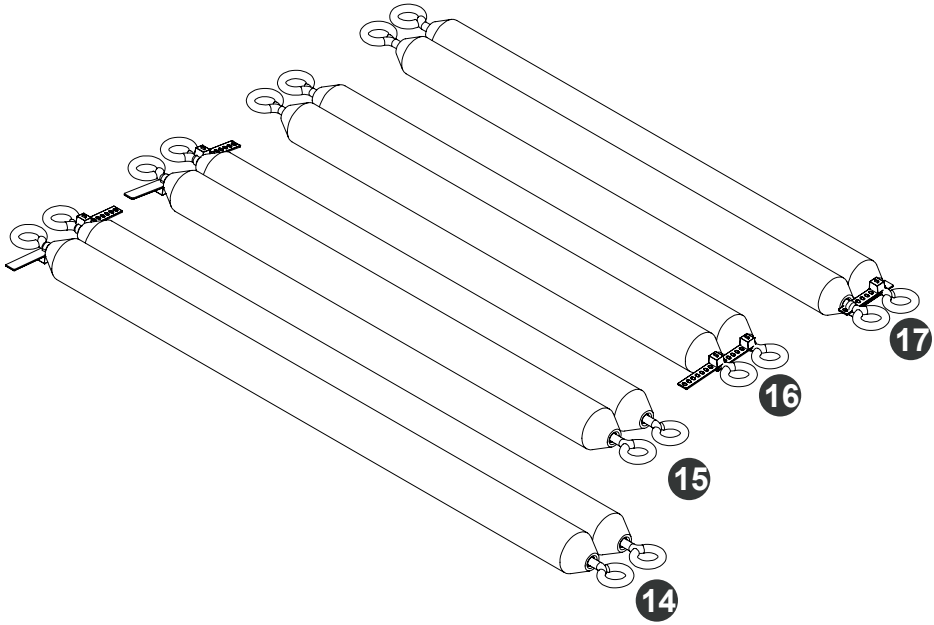

14 - MOLA BRANCA KTL (LEG SPRING) ..... 02 unidades
15 - MOLA PRETA KTL (ROLL DOWN) ..... 02 unidades
16 - MOLA AZUL KTL REFORMER ..... 02 unidades
17 - MOLA AMARELA KTL (LIGHT ARM SPRING) ..... 02 unidades

PREPARAÇÃO PARA MONTAGEM

A Torre RF deverá ser instalado e utilizado em ambiente propício para prática de pilates. Deverão ser respeitadas as seguintes características na área de instalação do equipamento:

- nivelamento adequado e estabilidade do piso;
- baixa umidade;
- proteção contra incidência de raios solares.

Ferramentas e fixadores

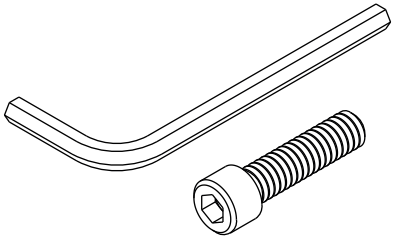

Para seu conforto, a Metalife disponibiliza todas as ferramentas e fixadores necessários para realizar a montagem do seu equipamento.
Guarde-as para futuras manutenções ou reposições de componentes. Certifique-se de tê-los à mão e identifique-os antes de iniciar a montagem.

Ao longo do manual este símbolo à esquerda indicará informações de extrema importância que devem ser lidas, compreendidas e seguidas rigorosamente.

Durante a montagem deve-se seguir corretamente as orientações contidas neste manual. O equipamento está sujeito à danos durante este processo, portanto tenha cautela ao lidar com os componentes e ferramentas.
Os danos causados pelo não cumprimento das instruções deste manual são de responsabilidade do consumidor.
Em caso de dúvidas ou dificuldades entre em contato com Assistência Técnica Metalife.

Seguindo as orientações contidas neste manual estima-se um tempo de 40 minutos para a montagem.

São necessária 02 pessoas para realizar a montagem do equipamento.

Manual de montagem

MetaLife

Torre RF Wave Premium 2.0

01 PREPARAÇÃO DO REFORMER

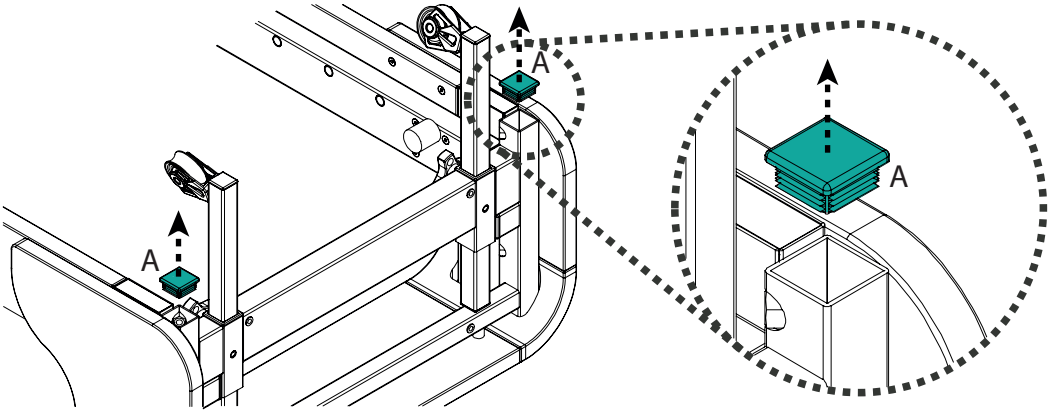

Remover as tampas plásticas do pé do Reformer **(Item A)** no lado onde estão inseridas as Hastes Moitão.

02 INSERÇÃO DA ESTRUTURA DA TORRE RF

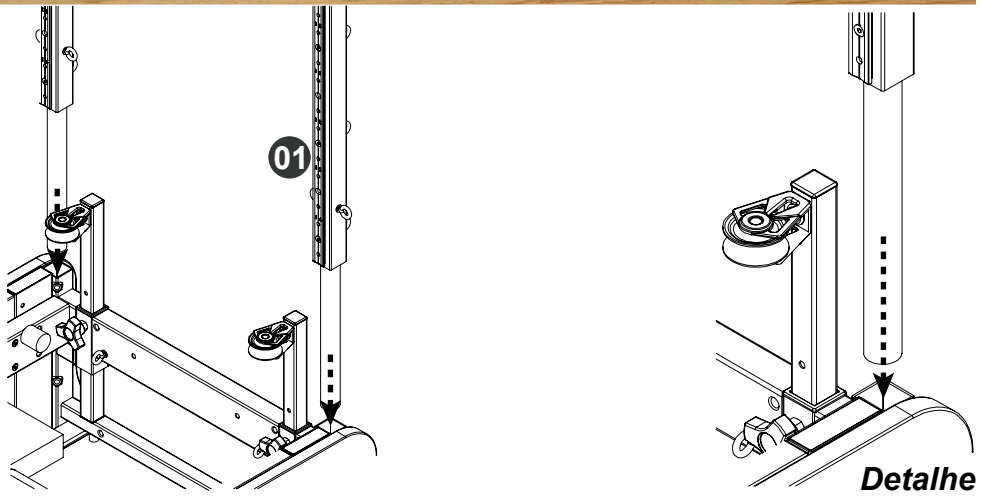

Alinhar os encaixes da Estrutura **(01)** com os tubos do pé, mantendo as fileiras de Olhais viradas para o lado de fora do Reformer.

03 FIXAÇÃO DA ESTRUTURA DA TORRE RF

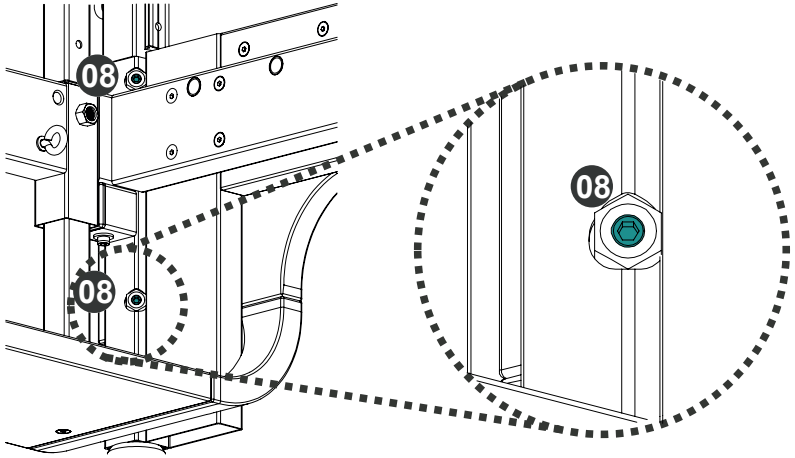

Inserir o Parafuso (08) nas porcas do Pé do Reformer (vide Detalhe) e usar a chave Allen (09) para rosquear os parafusos.

04 COLOCAÇÃO DO CARRO DESLIZANTE TR

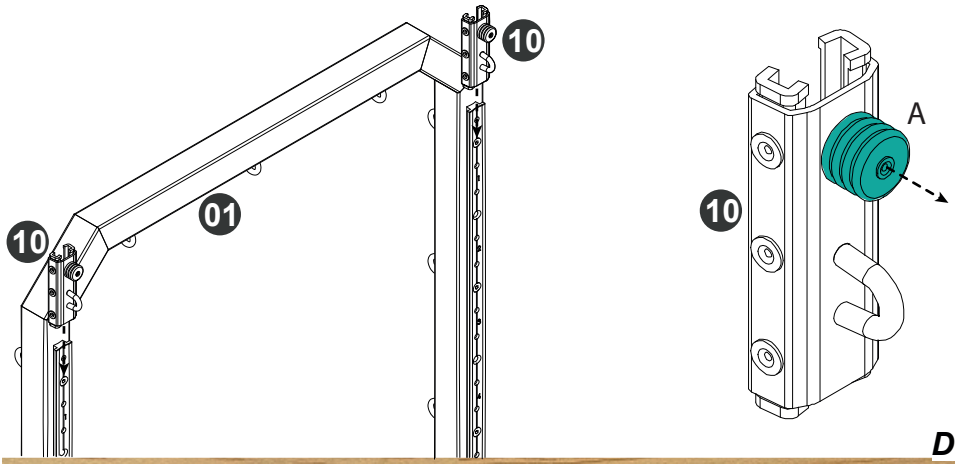

Detalhe

Puxe o botão “A” do carro deslizante (10) e o mantenha puxado enquanto coloca no trilho da Estrutura (01), com o botão virado para cima. Após colocar, solte o botão para prender em alguma das posições. Realizar a Etapa em ambos os trilhos.

05 COLOCAÇÃO DO CARRO DESLIZANTE COM MOITÃO

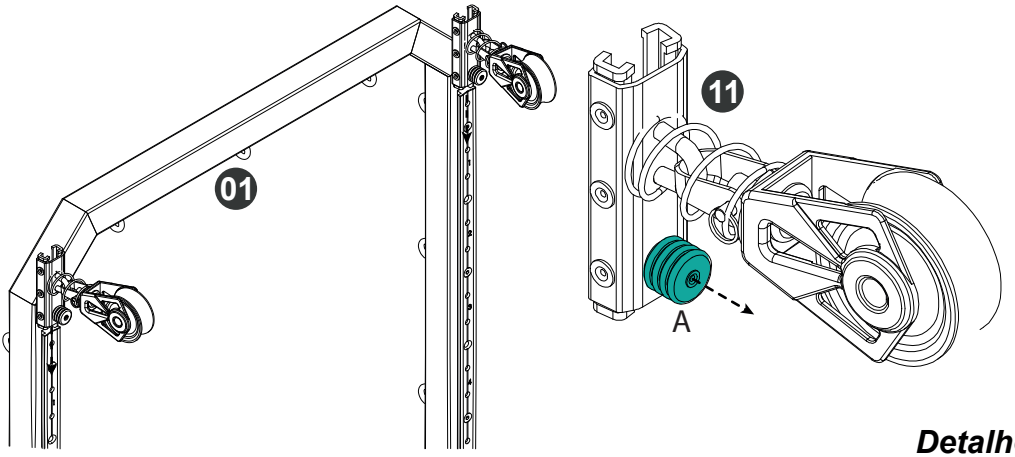

Puxe o botão “A” do carro deslizante (11) e o mantenha puxado enquanto coloca no trilho da Estrutura (01), com o botão virado para baixo. Após colocar, solte o botão para prender em alguma das posições. Realizar a Etapa em ambos os trilhos.

06 ENCAIXE DA BARRA GIRATÓRIA

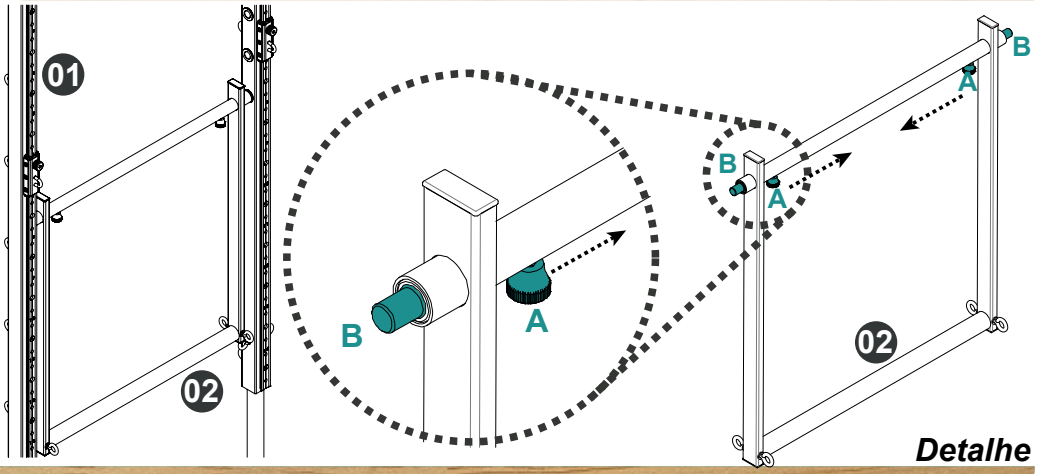

Para montar a Barra Giratória (**02**), puxe os manípulos «A» em sentido ao centro da Barra e mantenha-os pressionados, alinhe os pinos «B» da Barra Giratória (**02**) com uma linha de furação das colunas da Estrutura (**01**) e então solte os manípulos «A» para encaixar a Barra.

07 MONTAGEM DA BARRA ROLL-DOWN

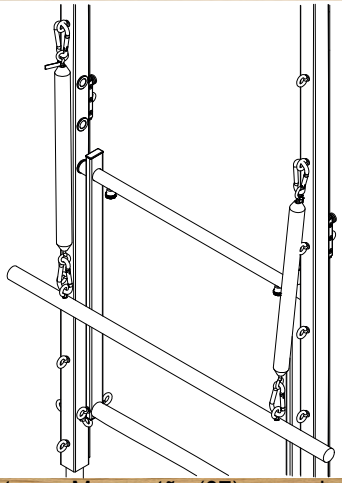

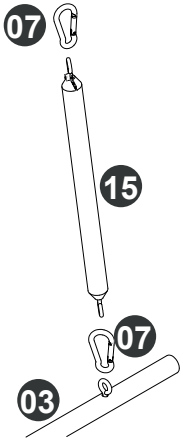

Detalhe

Engate um Mosquetão (**07**) em cada extremidade das Molas Pretas (**15**). Engate as Molas Pretas (**15**) na Barra Roll-Down (**03**) e então engate as outras extremidades em algum ponto do equipamento para realizar o exercício.

08 MONTAGEM DA ALÇA DE SEGURANÇA

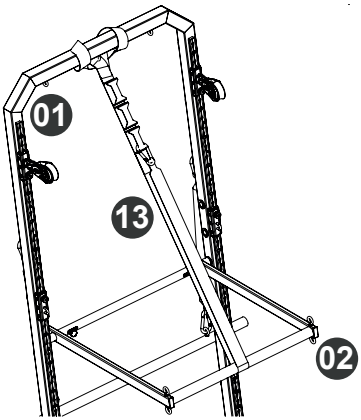

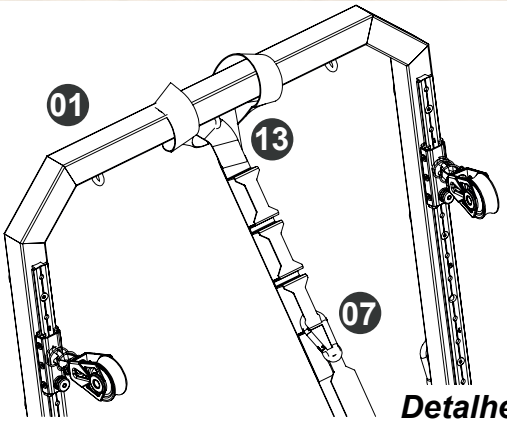

Detalhe

Passe a Alça de Segurança **(13)** por dentro do laço maior, situado na extremidade da mesma, envolvendo a travessa superior da Estrutura **(01)**, e então puxe para dar aperto. Na ponta que ficou livre, deve-se engatar um mosquetão **(07)** e o mesmo deve passar pela barra de apoio e prender em um dos 3 elos de regulagem que a alça de segurança possui, conforme a posição selecionada para a Barra Giratória **(02)**.

09 MONTAGEM DA ALÇA COXA/PÉ

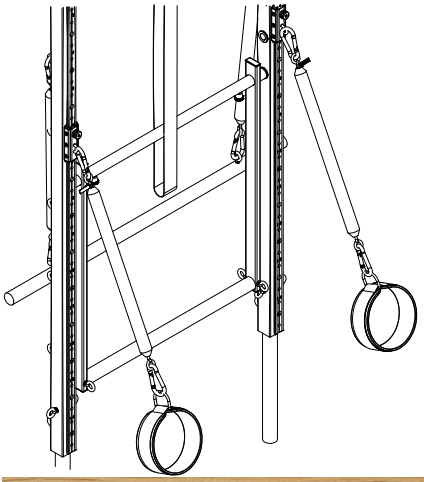

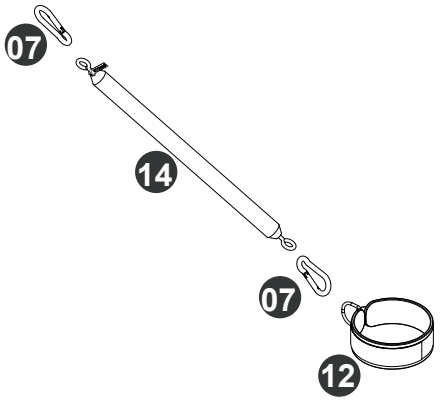

Engate um Mosquetão (**07**) em cada extremidade das Molas Brancas (**14**). Engate as Alças Coxa/Pé (**12**) em cada uma dessas molas e então engate a extremidade oposta em algum ponto do equipamento.

10 MONTAGEM DAS MOLAS AZUIS

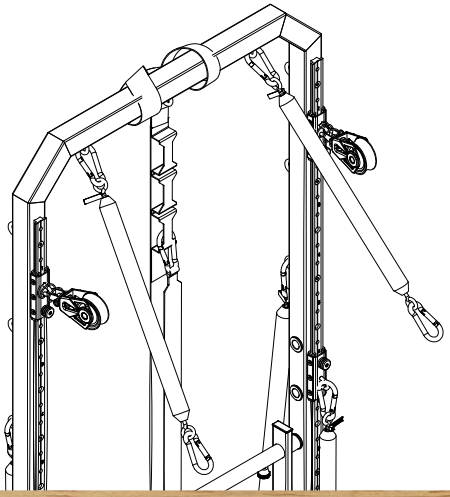

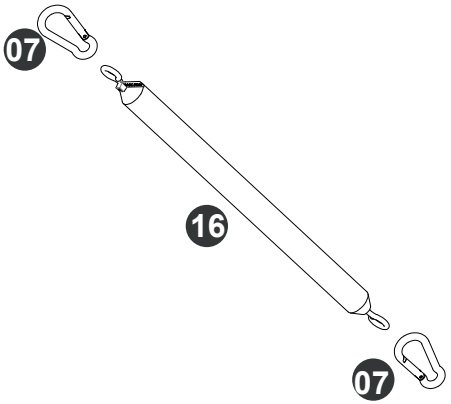

Detalhe

Aplique um mosquetão (**07**) em cada extremidade de cada Mola Azul (**16**).
Engate a extremidade das molas em algum ponto do equipamento.

11 MONTAGEM DAS MOLAS AMARELAS

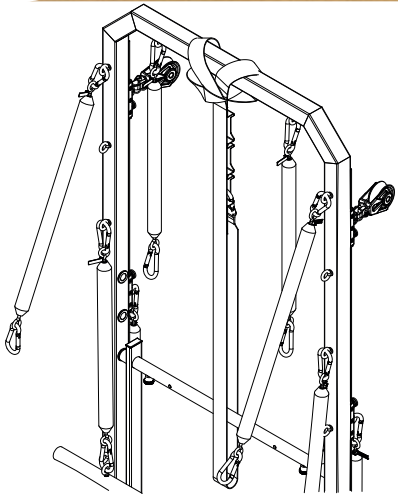

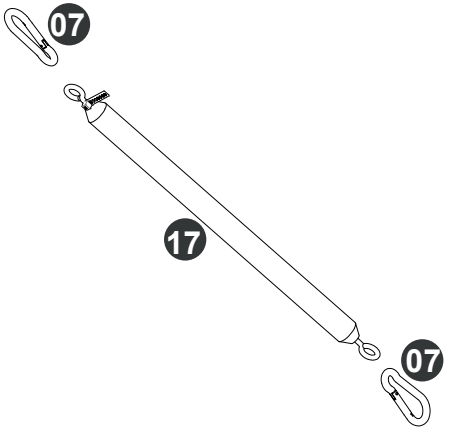

Detalhe

Engate um Mosquetão (**07**) em cada extremidade das Molas Amarelas (**17**).
Engate a extremidade das molas em algum ponto do equipamento.

Metalife Indústria e Comércio de Móveis Ltda - ME
Rodovia BR 280, 2147
Vista Alegre, Rio Negrinho / SC
CEP 89.295-000
FONE: 0800 056 2467 | www.metalifepilates.com.br