Manual do equipamento

hanGo

MetaLife

Revisão 10/01/2020

MetaLife

ESTE MANUAL CONTÉM INFORMAÇÕES ESSENCIAIS PARA A UTILIZAÇÃO DO SEU EQUIPAMENTO. LEIA-O ATENTAMENTE ANTES DE INICIAR SUA INSTALAÇÃO E OPERAÇÃO. PRESERVE E MANTENHA-O PARA CONSULTAS FUTURAS.

Manual do equipamento
hanGo

Ao longo do manual este símbolo a esquerda indicará informações de extrema importância que devem ser lidas, compreendidas e seguidas rigorosamente.

SUMÁRIO

Apresentação do produto.....4

Especificações técnicas.....5

Conteúdo embalagem.....6

Manual de instalação.....7

Componentes 8

Preparação para montagem.....9

Montagem detalhada.....10

Manual de utilização.....11

Usos e regulagens.....11

Termo de garantia.....12

APRESENTAÇÃO DO PRODUTO

O hanGo é um acessório que faz a interação entre o usuário e o equipamento de forma ergonômica. O hanGo promove maior liberdade de amplitude de apoio durante a realização dos exercícios assim como, um posicionamento mais adequado sem precisar flexionar os punhos. Permite-se escolher se deseja fazer um apoio mais fechado ou mais aberto, mais avançado ou mais recuado, possibilitando assim não só a variação de amplitude de apoio mas também uma modificação da forma como a cadeia muscular será trabalhada.

O hanGo é um produto muito versátil. Não precisa regular entre o alojamento das Ombreiras do Carro e o alojamento da Prancha de Salto, ele apenas precisa ser encaixado. Permite a escolha de quatro posições de encaixe, rotacionando em seu próprio eixo, podendo ainda trabalhar com o par de forma simétrica ou assimétrica conforme a interação do instrutor.

ESPECIFICAÇÕES TÉCNICAS

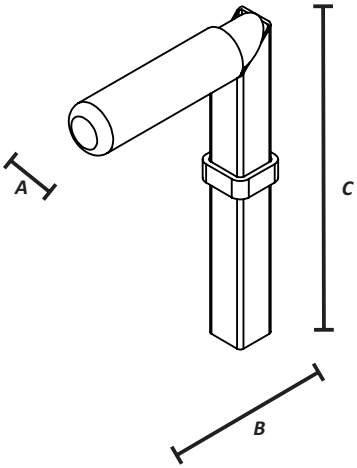

DIMENSÃO	
A	30mm
B	153mm
C	250mm

Obs: O peso do equipamento pode sofrer alterações em função da variação de densidade da matéria-prima empregada em sua fabricação.

1,33 KG

140 KG

PESO MÁXIMO SUPORTADO

CONTEÚDO DA EMBALAGEM

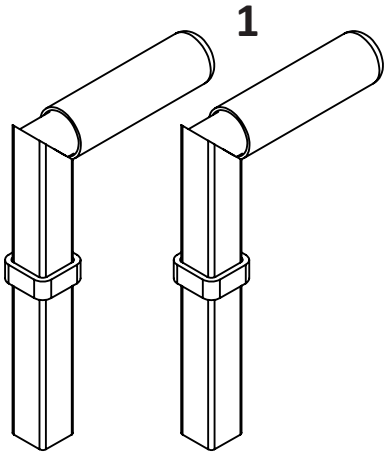

	CONTEÚDO
1	PUNHO RF (2X)

MANUAL DE INSTALAÇÃO

Para sua comodidade, a Metalife possui uma rede de técnicos autorizados e qualificados para instalar seu equipamento. Por esse serviço será cobrada uma taxa de instalação, que não compreende reparação do local, qualquer tipo de modificação no ambiente é de inteira responsabilidade do consumidor.
Caso prefira, você mesmo pode montar seu equipamento, contanto que siga passo a passo as instruções desse manual.

COMPONENTES

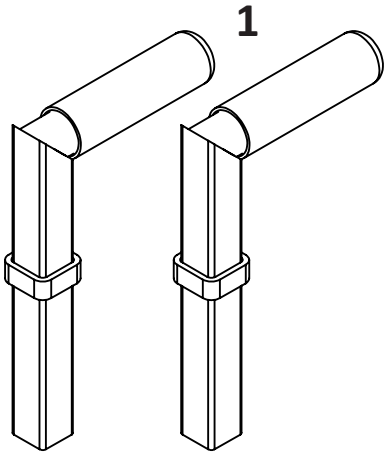

	CONTEÚDO
1	***PUNHO RF (2X)***

PREPARAÇÃO PARA MONTAGEM

O hanGo deverá ser instalado e utilizado em ambiente propício para a prática de Pilates. Deverão ser respeitadas as seguintes características na área de instalação:

- Nivelamento adequado e estabilidade do piso;
- Baixa umidade;
- Proteção contra incidência de raios solares.

Durante a montagem deve-se seguir corretamente as orientações contidas neste manual. O Equipamento está sujeito a danos durante este processo, portanto tenha cautela ao lidar com componentes e ferramentas.

Os danos causados pelo não cumprimento das instruções deste manual são de responsabilidade do consumidor.

Em caso de dúvidas ou dificuldades entre em contato com a Assistência Técnica Metalife.

Seguindo as orientações contidas neste manual estima-se um tempo de 2 minutos para a montagem completa do hanGo.

É necessário 01 pessoa para realizar a montagem do equipamento.

MONTAGEM DETALHADA

POSICIONAMENTO

Posicione os Punhos, no Suporte Prancha de Salto ou na Ombreira Carro do Reformer, conforme imagem.

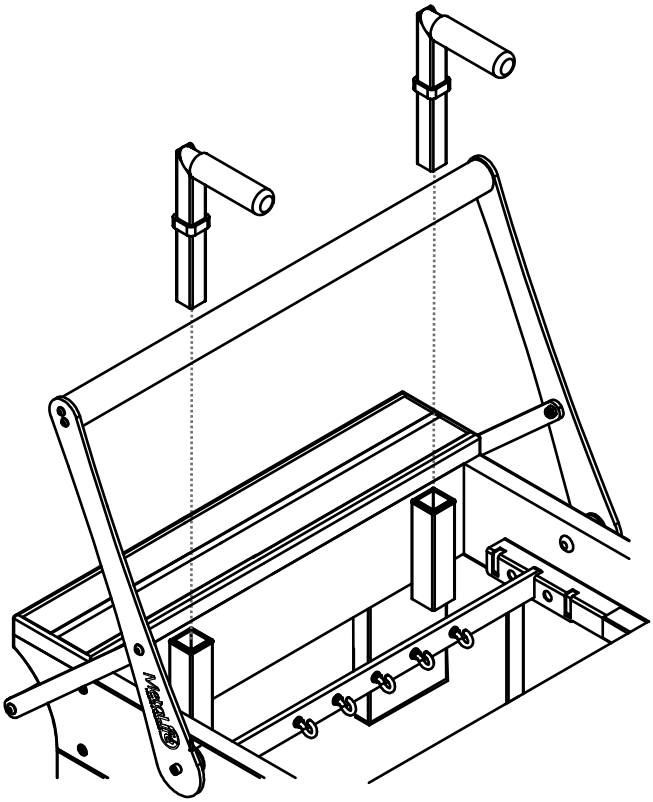

MANUAL DE UTILIZAÇÃO

USOS E REGULAGENS

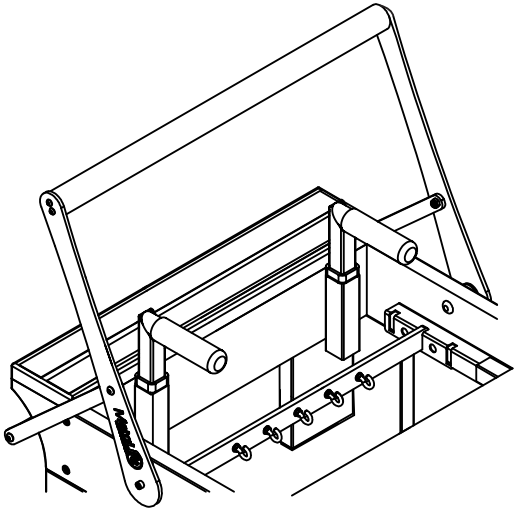

USO SUPORTE APOIO PRANCHA DE SALTO

Posições que podem ser utilizados no aparelho.

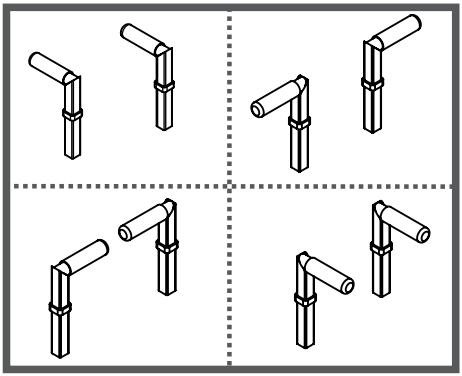

USO CABECEIRA DO CARRO

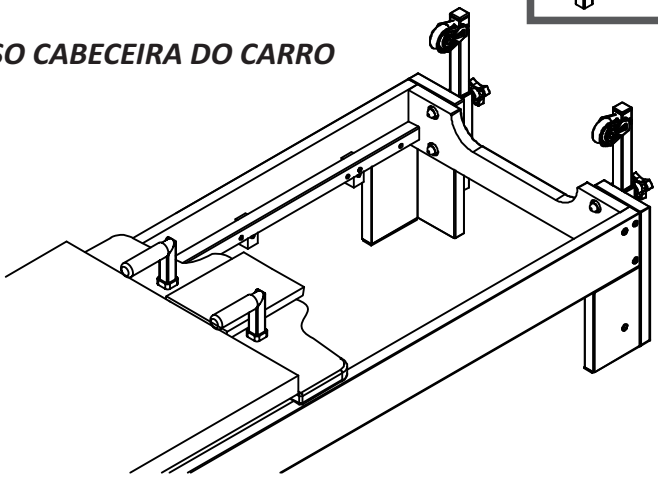

TERMO DE GARANTIA

O seu produto Metalife Pilates possui garantia contra defeitos de fabricação que tenham sido devidamente constatados pela Metalife Ind. E Com. De Móveis Ltda, ou pela sua rede de assistência técnica autorizada, durante o pra o legal de 03 (três) meses, contados a partir da data de emissão da nota fiscal.

03 (três) meses – peças de aço carbono possuem 3 meses de garantia.

Para solicitar a garantia e facilitar seu atendimento, deverá ser fornecido o número de série, o número da nota fiscal, o tipo e modelo do equipamento.

As garantias legal ou estendida ficam automaticamente invalidadas se:
- O uso do produto não for exclusivo para os exercícios definidos pelo Método Pilates;
- For detectada a utilização de peças, ferramentas, ou substâncias (lubrificantes, produtos de limpeza, etc) não indicadas no Manual do equipamento e/ou não originais;
- Não forem seguidas as orientações, recomendações e especificações apresentadas no Manual do Equipamento quanto à utilização, inspeções antes de cada uso, revisões e manutenções preventivas do produto, não sendo estes custos cobertos pela Metalife;
- Na instalação do produto não forem observadas as especificações e recomendações do Manual do Equipamento quanto às condições do local da instalação do produto, tais como, nivelamento e estabilidade do piso, adequação do local para a instalação, uso de ferramentas adequadas e descumprimento das etapas de montagem;
- Tenha ocorrido uso inadequado, mau uso ou se o produto tiver sofrido alterações ou modificações estéticas e/ou funcionais, bem como tiver sido realizado conserto por pessoas ou entidades não autorizadas pela Metalife Ind. E Com. De Móveis Ltda;
- Houver sinais de violação do produto, remoção e/ou adulteração do número de série ou da etiqueta de identificação do produto e das molas, substituição de peças por outras não originais ou não autorizadas pela Metalife Ind. E Com. De Móveis Ltda.

As garantias legal e estendida não cobrem:
- Despesas com a instalação do produto realizada por pessoas ou entidades não autorizadas pela Metalife Ind. E Com. De Móveis Ltda;
- Despesas decorrentes e consequentes de instalação de peças e acessórios que não pertençam ao produto, mesmo daqueles comercializados pela Metalife Ind. E Com. De Móveis Ltda, salvo os especificados para cada modelo no Manual do Equipamento;
- Despesas com mão-de-obra, materiais, peças e adaptações necessárias à preparação do local da instalação do produto;
- Falha no funcionamento do produto decorrentes de falta de conhecimento do usuário na aplicação do Método Pilates;
- Serviços e despesas de manutenção e limpeza do produto;
- Falhas no funcionamento normal do produto decorrentes de falta de limpe a e excesso de resíduos, ou ainda, decorrentes da existência de objetos estranhos ao funcionamento e finalidade de utilização;
- Transporte do produto até o local definitivo da instalação;
- Produtos ou peças que tenham sido danificados em consequência de remoção, manuseio, quedas ou

atos e efeitos decorrentes da natureza, tais como oxidação, exposição à umidade ou chuva, inundação, tornados, eventos sísmicos, etc;
- Custos de processos de inspeção e diagnósticos (incluindo a taxa de visita técnica) determinando que a falha tenha sido causada por motivo não coberto por essa garantia;
- Despesas decorrentes do envio e retorno do produto para manutenção;
- Deslocamentos para atendimentos de produtos instalados fora do município sede da Assistência Técnica Metalife, a qual poderá cobrar taxa de locomoção do técnico, previamente aprovada pelo consumidor, conforme a tabela de quilometragem utilizada pela Metalife Ind. E Com. De Móveis Ltda e divulgada através do serviço autorizado de Assistência Técnica Metalife;
- Peças desgastadas por uso natural, tais como alças, estofados, acabamento em borracha, molas, corda, mosquetões, manípulos, bem como a mão-de-obra na substituição destas peças e as consequências advindas dessas ocorrências.

Considerações gerais:

- A Metalife não autoriza nenhuma pessoa ou entidade a assumir, em seu nome, qualquer outra responsabilidade relativa à garantia de seus produtos, além das aqui explicitadas;

- A Metalife reserva-se ao direito de alterar características gerais, técnicas e estéticas de seus produtos, sem aviso prévio, sendo que este termo de garantia é válido para produtos vendidos e instalados no território brasileiro;

- Para a sua tranquilidade, preserve e mantenha o termo de garantia, o manual do equipamento e a nota fiscal de compra do produto sempre em mãos;

- Para evitar que o equipamento seja remetido até a fábrica da Metalife, onde o mesmo seria analisado, sugerimos o envio de fotos e vídeos relativos à sua solicitação para facilitar a emissão do laudo, o que tornará o seu atendimento ainda mais rápido;

- É de total responsabilidade do proprietário do equipamento todo e qualquer tipo de ocorrência que venha a provocar danos físicos e materiais a terceiros, em virtude da utilização indevida, instalação incorreta, falta de acompanhamento de um profissional credenciado no Método Pilates ou ainda pela falta de inspeções (antes de cada uso), revisões e manutenções preventivas de todos os equipamentos Metalife, conforme os manuais do proprietário que acompanham os produtos.

Consulte o Manual do Equipamento ou contate o Departamento de Assistência Técnica da Metalife no telefone 0800 056 2467 ou e-mail: assistencia@metalife.com.br

Metalife Indústria e Comércio de Móveis Ltda
Rodovia BR 280, 2.147 - Galpão 1
Rio Negrinho - SC
CEP 89295-000
FONE: 0800 056 2467 | www.metalife.com.br