Manual do equipamento

Reformer Wave Premium

MetaLife

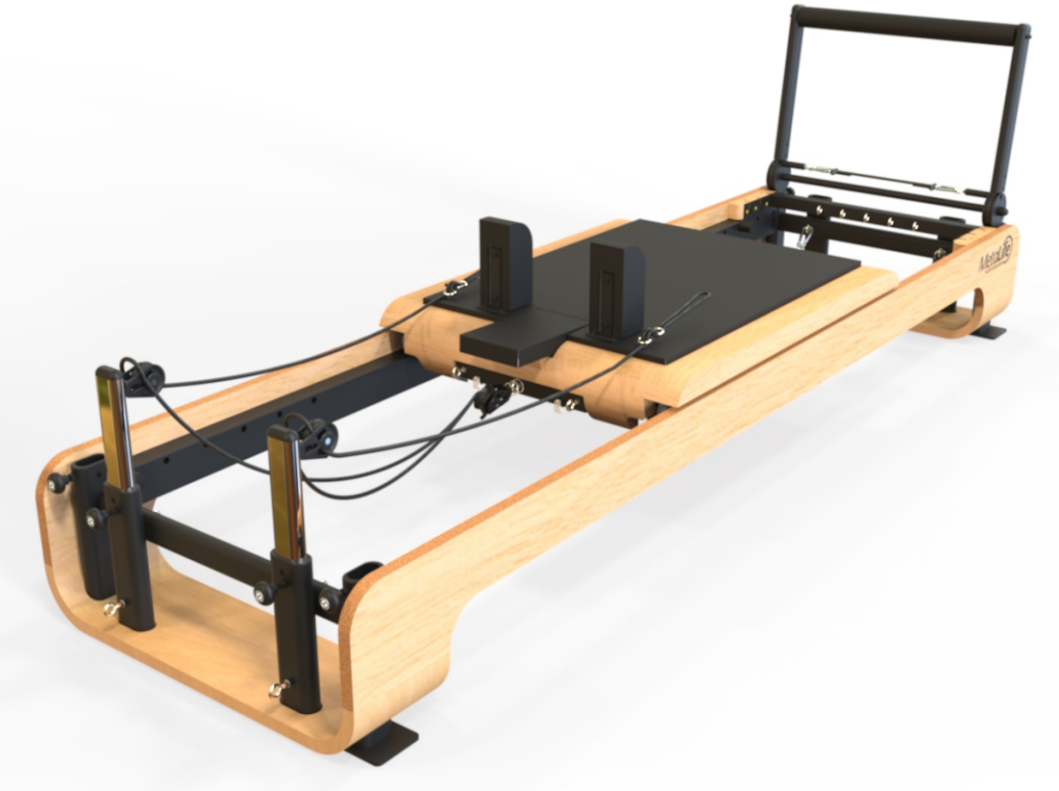

instruções de montagem | guia de utilização | manutenção e segurança | termo de garantia

V. 01/20

ESTE MANUAL CONTÉM INFORMAÇÕES ESSENCIAIS PARA A UTILIZAÇÃO DO SEU EQUIPAMENTO. LEIA-O ATENTAMENTE ANTES DE INICIAR SUA INSTALAÇÃO E OPERAÇÃO. PRESERVE-O E MANTENHA-O PARA CONSULTAS FUTURAS.

Manual do equipamento
Reformer Wave Premium

Ao longo do manual este símbolo a esquerda indicará informações de extrema importância que devem ser lidas, compreendidas e seguidas rigorosamente.

MetaLife

Apresentação do Produto

O Reformer é considerado um equipamento essencial para quem trabalha com o Método Pilates. Sua configuração, composta de sistemas com ajustes simples e rápidos, permite uma facilidadede adaptação para usuários de diversos tamanhos e níveis de habilidade.

A resistência, gerada pelas molas do Reformer, permite exercícios suaves de contração desenvolvendo seus músculos sem agressões. O Reformer possibilita exercícios precisos de resistência regendo um trabalho exato de alinhamento, centro de força e de todos os princípios dos exercícios de pilates.

Os trilhos do Refomer Metalife permitem o perfeito deslizamento do carrinho. Seu denso estofamento é ideal para exercícios nas posições sentada, em pé ou deitada.

Sumário

Especificações técnicas.....: 08

CONTEÚDO DA EMBALAGEM
Conteúdo da embalagem principal.....: 09
Conteúdo da embalagem secundária .....: 10
Conteúdo da embalagem acessórios .....: 11
Conteúdo da embalagem kit alças.....: 12

MONTAGEM
Componentes.....: 13
Preparação para montagem.....: 14
Instruções de montagem .....: 15

GUIA DE UTILIZAÇÃO
Stopper.....: 17
Molas Traseiras .....: 17
Barra de Molas .....: 18
Barra de Pés (Barra de Pés, Barra de Pés Frontal, movendo a Barra de Pés, Regulagem)..: 18-20
Inclinação da cabeceira .....: 20
Regulagem do comprimento da corda .....: 21
Trabalhando com cordas individuais .....: 21
Regulagem das hastes dos moitões .....: 22
Molas frontais .....: 22

MANUTENÇÃO E SEGURANÇA
Estofados .....: 24
Madeira .....: 24
Plásticos .....: 25
Alças .....: 25
Metais e seus acabamentos .....:25
Considerações gerais de segurança .....: 26
Inspeção de segurança antes do uso .....: 27

TERMO DE GARANTIA
Período de cobertura .....: 28
Perda da garantia .....: 28
Limitações da garantia .....: 29
Considerações gerais .....: 30

Especificações Técnicas

A	2725
B	800
C	393

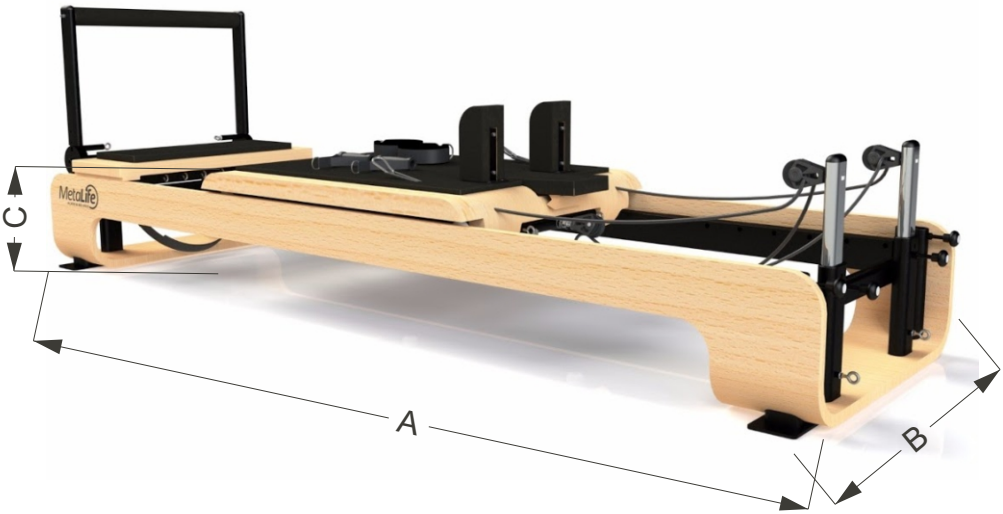

Obs: O peso do equipamento pode sofrer alterações em função da variação de densidade da matéria-prima.

Peso líquido do produto
106 Kg

Peso máximo do usuário
140 Kg

Conteúdo da Embalagem

EMBALAGEM PRINCIPAL

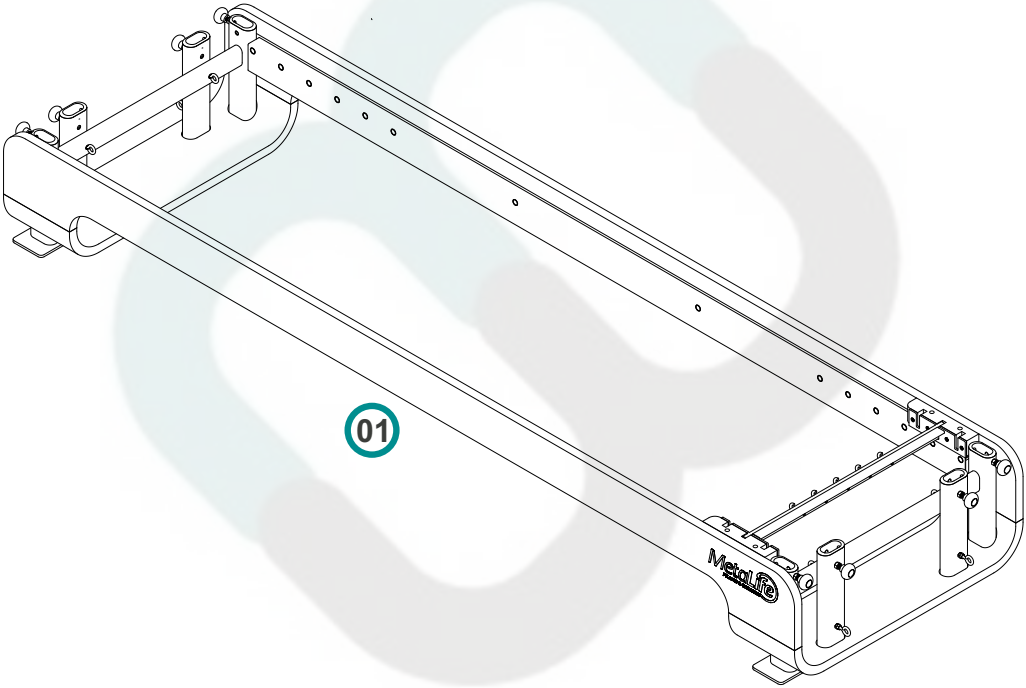

01 - Montagem Estrutura Base RF MW ..... 01 unidade

Conteúdo da Embalagem

EMBALAGEM SECUNDÁRIA

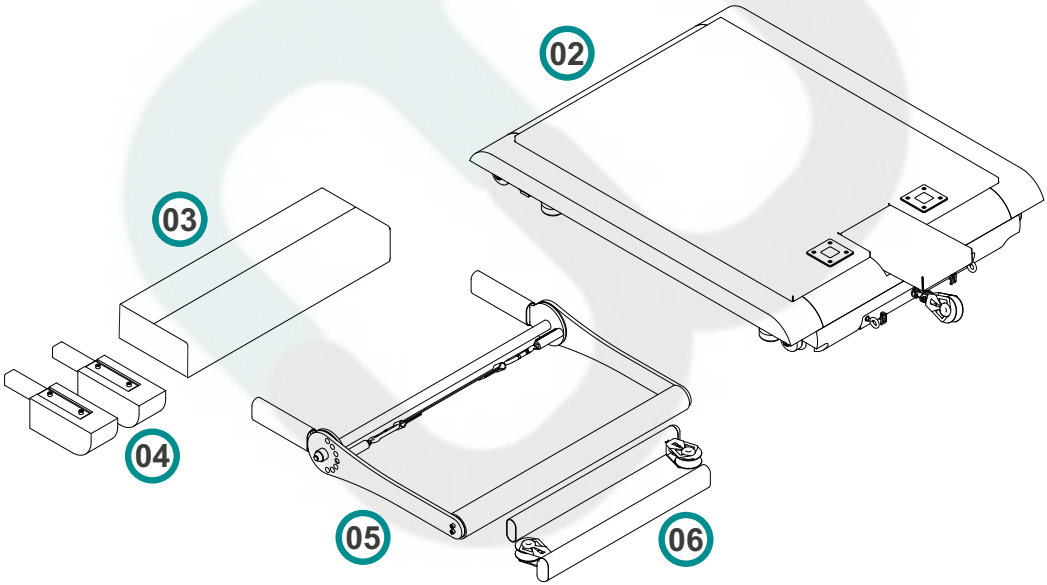

02 - Montagem Carro RF MW..... 01 unidade
03 - Conjunto Acessorios RF MW ..... 01 unidade
04 - Montagem Ombreira RF MW ..... 02 unidades
05 - Montagem Barra Pés RF MW ..... 01 unidade
06 - Montagem Haste Moitão RF MW ..... 02 unidades

Conteúdo da Embalagem

EMBALAGEM ACESSÓRIOS

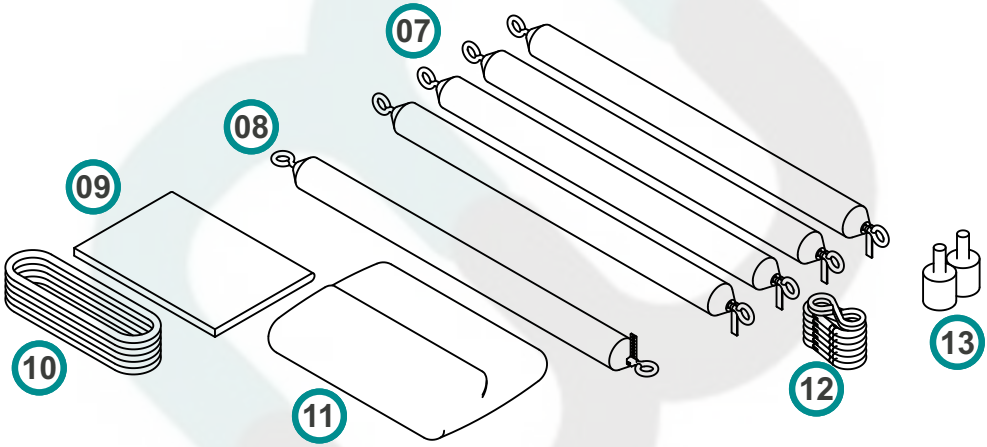

07 - Mola Vermelha RF ..... 04 unidades
08 - Mola Azul RF ..... 01 unidade
09 - Manual RF MW ..... 02 unidades
10 - Corda Ponta Reta 6m RF MW ..... 01 unidade
11 - Kit Alças RF MW ..... 01 unidade
12 - Kit Mosquetao RF MW ..... 01 unidade
13 - Kit Stopper RF ..... 01 unidade

Conteúdo da Embalagem

KIT ALÇAS

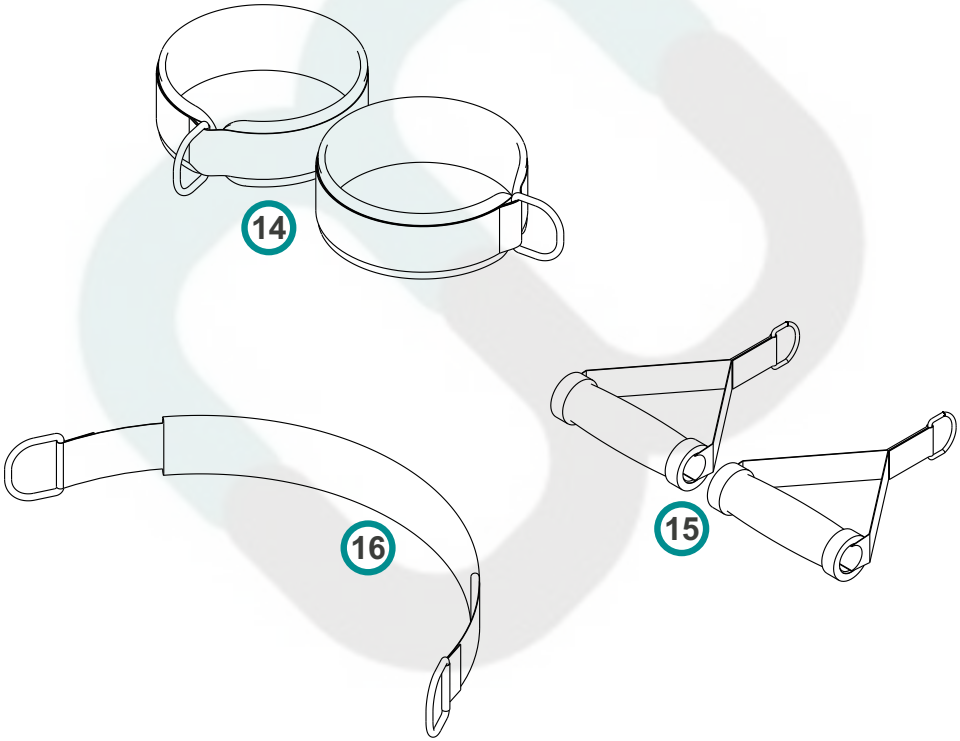

14 - Alça Coxa / Pé / Tornozelo ..... 01 par
15 - Alça Mão ..... 01 par
16 - Alça Abdomen ..... 01 unidade

Componentes

Para sua comodidade, a Metalife possui uma rede de técnicos autorizados qualificados para instalar seu equipamento (por esse serviço será cobrada uma taxa de instalação).
Esta instalação não compreende serviços de preparação do local que são de responsabilidade do consumidor.
Caso prefira, você mesmo pode montar seu equipamento, contanto que siga passo-a-passo as instruções desse manual.

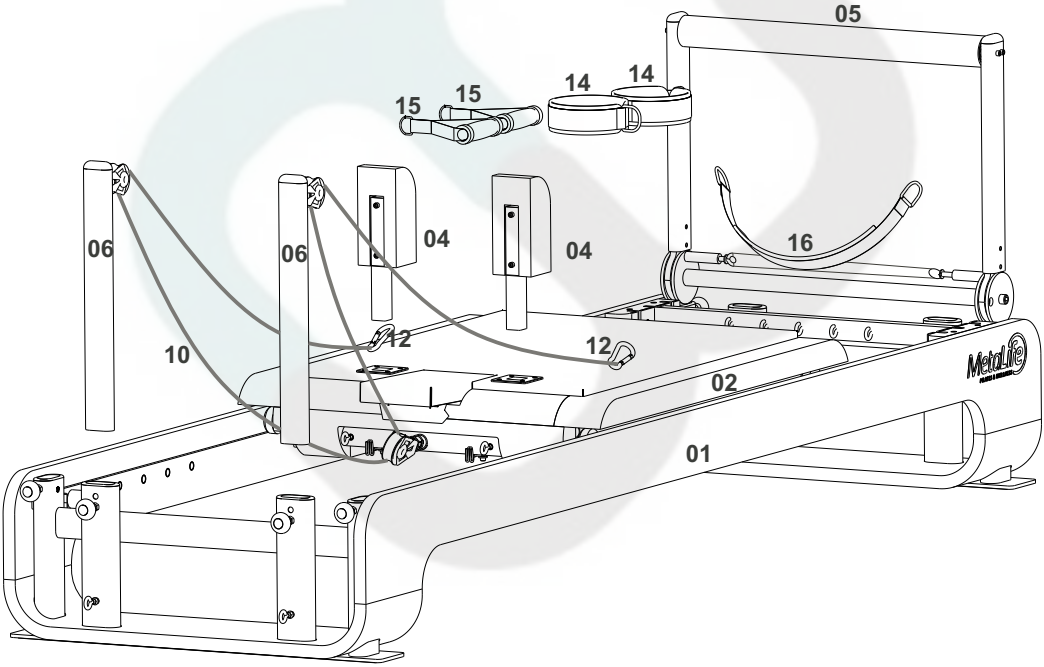

Preparação para montagem

O Reformer deverá ser instalado e utilizado em ambiente propício para prática de pilates. Deverão ser respeitadas as seguintes características na área de instalação do equipamento:

- nivelamento adequado e estabilidade do piso;
- baixa umidade;
- proteção contra incidência de raios solares.

Ferramentas e fixadores

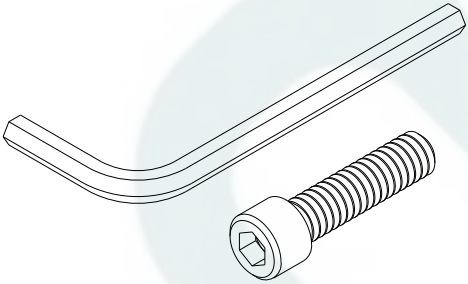

Para seu conforto, a Metalife disponibiliza todas as ferramentas e fixadores necessários para realizar a montagem do seu equipamento. Guarde-as para futuras manutenções ou reposições de componentes.

Certifique-se de tê-los à mão e identifique-os ao lado e na tabela da página 6 antes de iniciar a montagem.

Durante a montagem deve-se seguir corretamente as orientações contidas neste manual. O equipamento está sujeito à danos durante este processo, portanto tenha cautela ao lidar com os componentes e ferramentas.
Os danos causados pelo não cumprimento das instruções deste manual são de responsabilidade do consumidor.
Em caso de dúvidas ou dificuldades entre em contato com **Assistência Técnica Metalife.**

Seguindo as orientações contidas neste manual estima-se um tempo de 10 minutos para a montagem.

É necessária 01 pessoa para realizar a montagem do equipamento.

Instruções de Montagem

CARRO

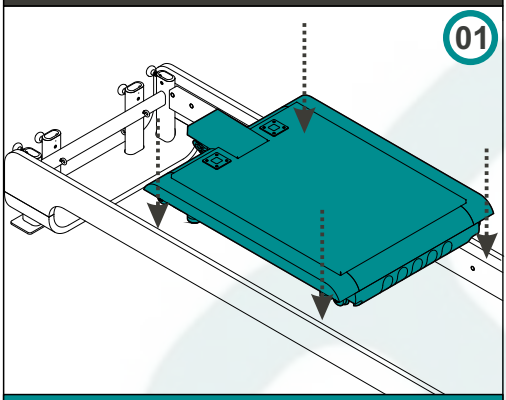

Encaixe o carro entre a estrutura de madeira.

HASTES DOS MOITÕES

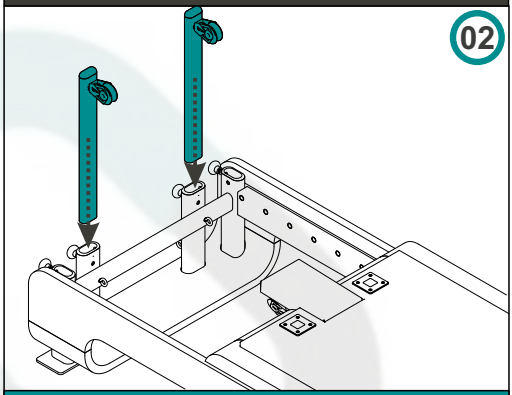

Encaixe as hastes dos moitões e aperte os manípulos girando no sentido horário

OMBREIRAS

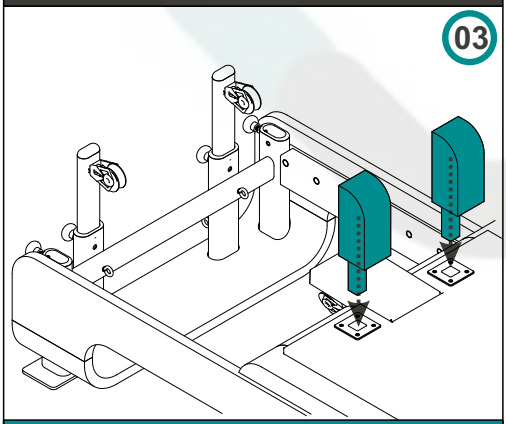

Encaixe as ombreiras no carro

BARRA DE PÉS

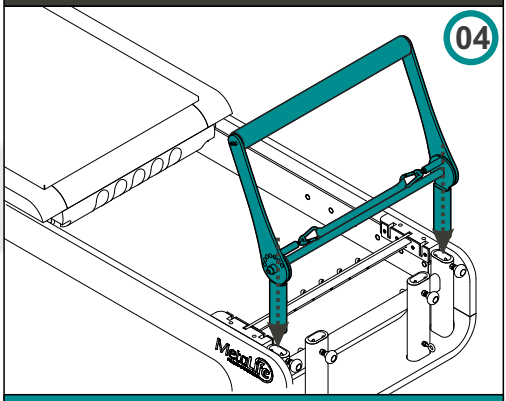

Encaixe a bara de pés e aperte os manípulos para elminar a folga.

Instruções de Montagem

MOLA AZUL

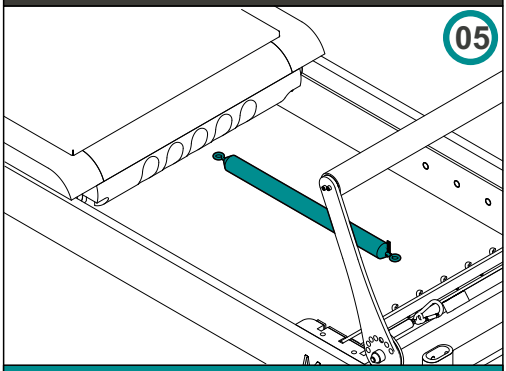

Encaixe a mola azul passando pelo vão central do carro e plugue a mola no olhal central localizado sob o estofado.

MOLAS VERMELHAS

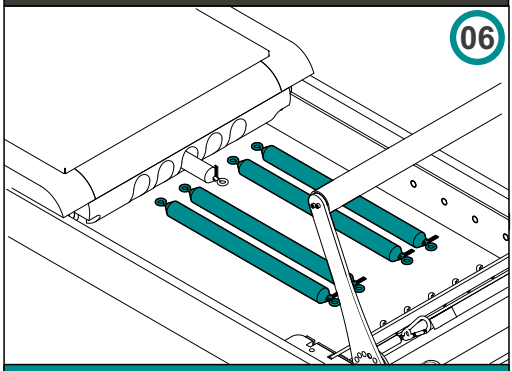

Encaixe as molas vermelhas passando as mesmas através dos demais vãos do carro. Plugue-as nos olhais sob o estofado.

CORDA

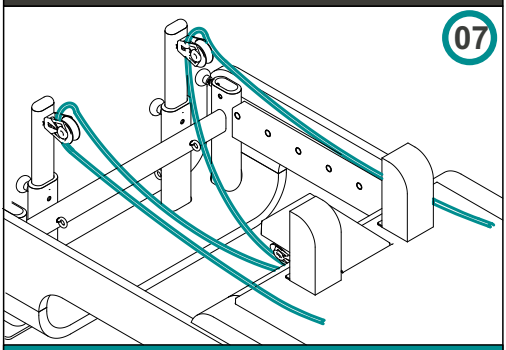

Passe a corda por um dois moitões das, em seguida passe a mesma ponta da corda através do moitão do carro. Por fim, passe a ponta da corda pelo moitão da outra haste.

ALÇA ABDOMEN

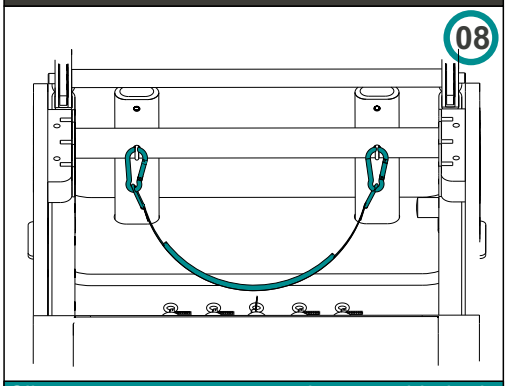

Clipe um mosquetão em cada extremidade da alça abdomen e então engate esses mosquetões nos olhais da soleira da estrutura

Guia de utilização

STOPPER

O Reformer MW Premium disponibiliza dois stoppers para limitação de curso do carro, sendo um para o retorno e outro para o avanço.
Além de limitar a volta do carro, o stopper de retorno determina o ponto de início do exercício.
O Stopper de avanço amplia a segurança para exercícios que levem o carro para frente.
Cada stopper tem 7 opções de posicionamento ao longo do trilho.

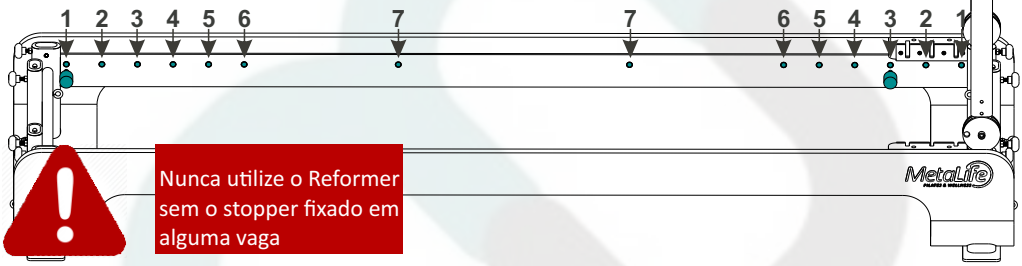

Nunca utilize o Reformer sem o stopper fixado em alguma vaga

MOLAS TRASEIRAS

O carro é equipado com 5 molas posteriores, sendo quatro molas vermelhas e uma mola azul. A mola azul tem metade da força da mola vermelha.

A fim de manter o alinhamento do carro, utilize sempre a fixação das molas do centro para a extremidade.

Quando for utilizar 2 molas vermelhas, procure sempre equilibrar as forças, engatando ou as duas vermelhas centrais ou as duas vermelhas laterais.

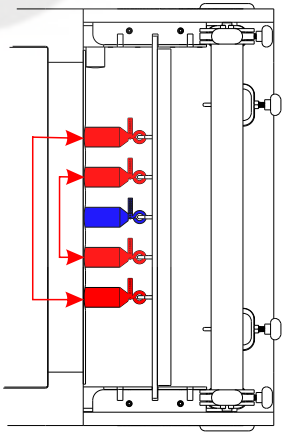

Guia de utilização

BARRA DE MOLAS

A Barra de Molas regula a tensão que será exercida pelas molas.

Quanto mais à extremidade do equipamento a Barra de Molas estiver posicionada, maior será o alongamento da mola e assim maior será a força exercida pela mesma.

O Reformer MW Premium oferece três opções de regulagens de posicionamento da Barra de Molas.

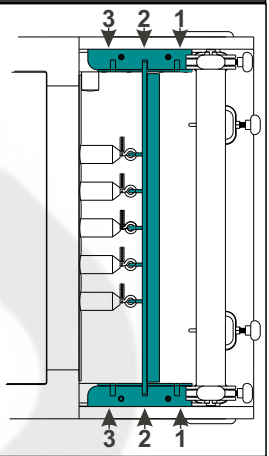

Certifique que a Barra de molas esteja encaixada nos suportes de forma adequada.
Nunca retire a Barra de Molas do suporte com alguma mola engatada.

BARRA DE PÉS

A Barra de Pés é um componente essencial para a execução de diversos exercícios no Reformer.

No Reformer MW Premium, a barra de pés oferece 7 possibilidades de regulagem, sendo uma perpendicular em relação ao estofado do carro, três em ângulos positivos e outras 3 posições em ângulos negativos.

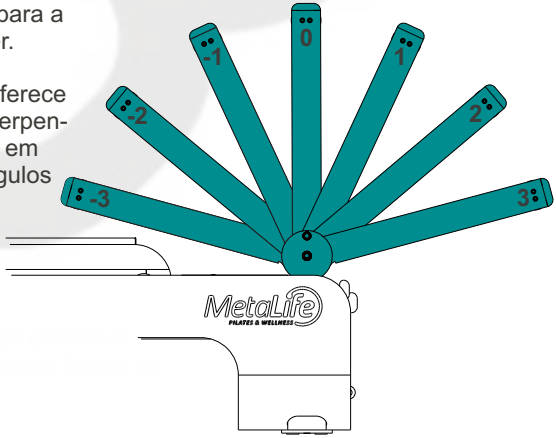

Guia de utilização

BARRA DE PÉS FRONTAL

O Reformer MW Premium também oferece a possibilidade de remover a Barra de Pés da soleira do equipamento e transportá-la para a cabeceira, invertendo o ponto de apoio para a prática de novos exercícios.

A utilização da Barra de Pés na cabeceira do equipamento mantém as mesmas possibilidades de regulagens.

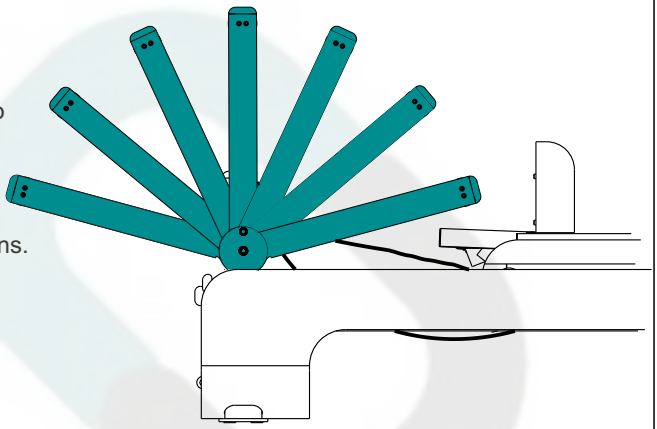

MOVENDO A BARRA DE PÉS

Para retirar a Barra de Pés do alojamento onde a mesma está instalada, gire os manípulos no sentido anti-horário (não é necessário removê-los) e então puxe o conjunto da Barra de pés para cima.

Para inserir a Barra de Pés na nova posição, certifique que os manípulos não estejam obstruindo a entrada do conjunto e então encaixe o mesmo no alojamento de destino. Por final aperte firmemente os manípulos roscados girando-os no sentido horário.

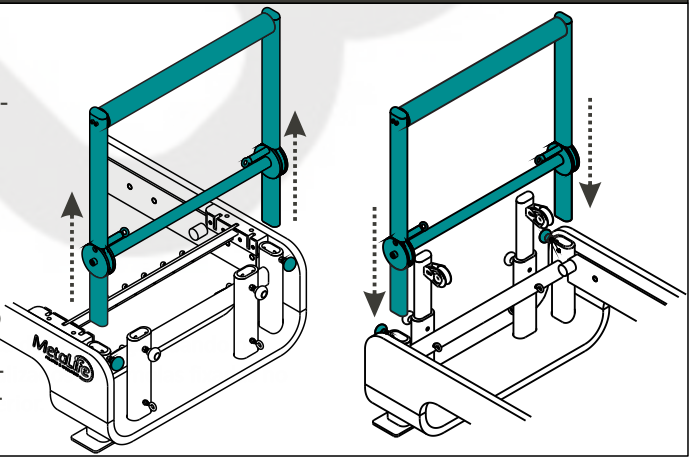

Guia de utilização

REGULAGEM DA BARRA DE PÉS

Para regular a inclinação da Barra de Pés puxe a Alça Barra Pés para cima segurando pelo centro da mesma. Isso fará o sistema liberar a trava.

Gire a Barra de pés até a inclinação desejada e solte a alça.

Pode ser necessário girar um pouco mais a barra de pés após soltar a alça até que o pino trava encontre o ponto de fixação.

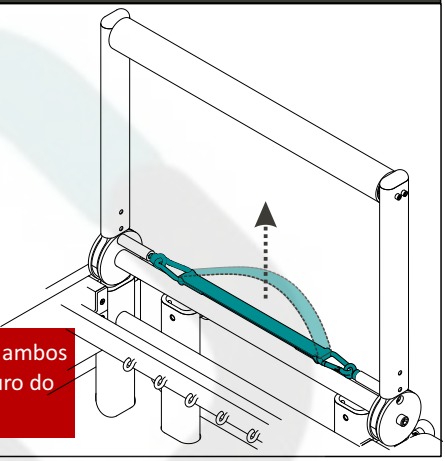

Certifique que os pinos tenham recolhido de ambos os lados, realizando assim o travamento seguro do sistema.

INCLINAÇÃO DA CABECEIRA

A cabeceira do carro do Reformer MW Premium oferece 3 possibilidades de regulagem de inclinação da cabeceira.

Para regular esta inclinação, levante a cabeceira e gire o suporte localizado sob a mesma. Volte a apoiar o suporte na estrutura do carro quando tiver encontrado a inclinação desejada

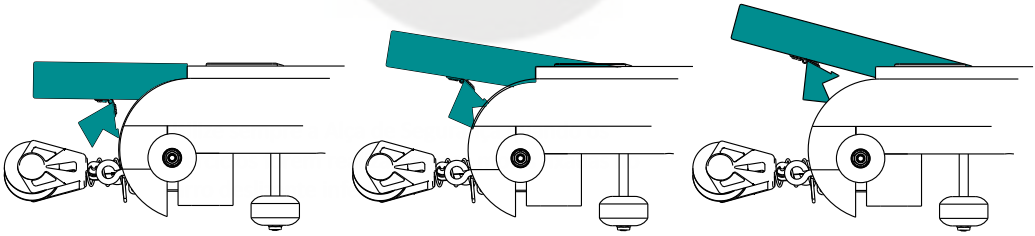

Guia de utilização

REGULAGEM DO COMPRIMENTO DA CORDA

Para ampliar o comprimento da corda, segure a mesma pelo olhal duplo e puxe a corda no sentido demonstrado na figura A.

Para reduzir o comprimento da corda, segure também pelo olhal duplo e puxe a corda no sentido demonstrado na figura B.

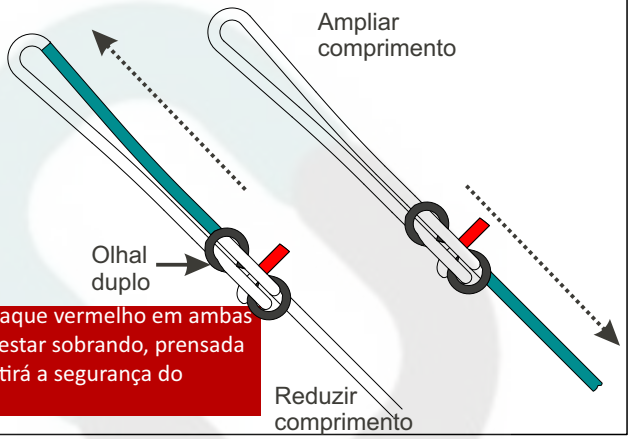

A ponta da corda em destaque vermelho em ambas as figuras deverá sempre estar sobrando, prensada no olhal duplo. Isso garantirá a segurança do mecanismo.

TRABALHANDO COM CORDAS INDIVIDUAIS

A Metalife é a única empresa do mercado que trabalha com o sistema de corda com 3 moitões, proporcionando maior eficácia do método da contrologia e tornando desnecessária a regulagem simétrica de cordas paralelas.
Contudo, alguns profissionais estão acostumados a trabalhar com o sistema de cordas paralelas independentes. Visando atender este profissionais o Reformer MW Premium possibilita o ajuste do método de trabalho transformando o sistema de 3 moitões no sistema convencional de cordas paralelas.
Para isto basta prender a corda nas presilhas localizadas na face frontal do carro e então ajustar o comprimento de forma simétrica conforme explicado no quadro anterior.

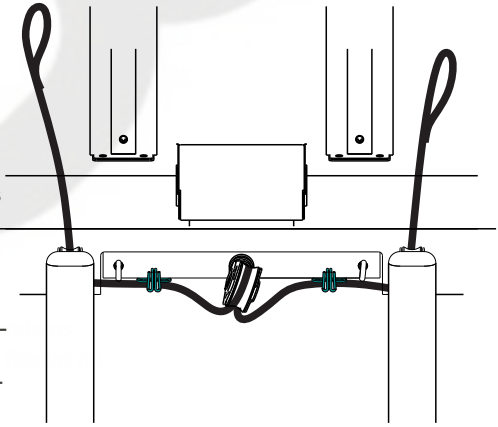

Guia de utilização

REGULAGEM DAS HASTES DOS MOITÕES

Regule a altura dos moitões afrouxando os manípulos roscados, deslize as hastes dos moitões até a altura desejada e então volte a apertar os manípulos.

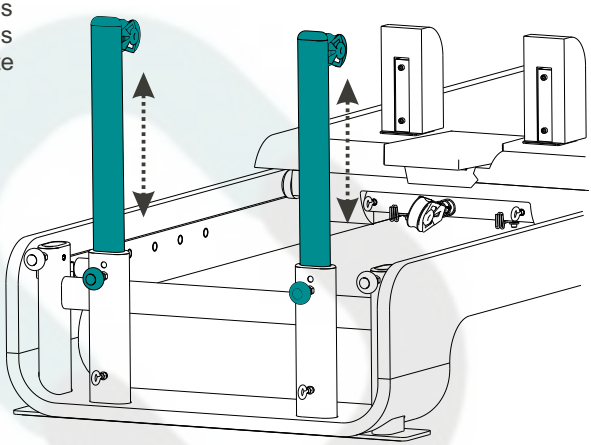

Não levante as hastes dos moitões de forma que os manípulos roscados fiquem muito próximo de suas extremidades.

MOLAS FRONTAIS

O Reformer MW Premium possibilita a utilização de molas fixadas entre a face frontal do carro e a cabeceira da estrutura do Reformer. Isso faz com que o carro exerça resistência oposta ao movimento tradicional, possibilitando a realização e criação e uma infinidade de novos movimentos.
Não existem molas específicas para esta utilização. Podem ser aproveitadas as molas que acompanham o próprio Reformer assim como o aproveitamento de molas de qualquer outro equipamento.
Para montar as molas frontais engate mosquetões nas extremidades de alguma mola. Um desses mosquetões deve ser fixado no olhal frontal do carro e o outro no olhal da estrutura do equipamento.

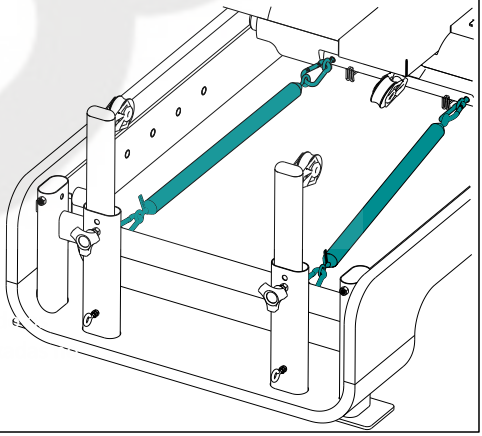

Manutenção e Segurança

ESTE MANUAL APRESENTA ALGUMAS SUGESTÕES DE COMO MANTER SEU APARELHO EM BOM ESTADO DE CONSERVAÇÃO POR MUITO MAIS TEMPO. VERIFIQUE QUAIS AS CARACTERÍSTICAS DO SEU EQUIPAMENTO, OBSERVANDO CORRETAMENTE AS INSTRUÇÕES A SEGUIR E, EM CASO DE DÚVIDAS, ENTRE EM CONTATO COM A ASSISTÊNCIA TÉCNICA PELO TELEFONE 0800 056 2467, OU PELO E-MAIL ASSISTENCIA@METALIFE.COM.BR. ESTAREMOS A SUA DISPOSIÇÃO PARA QUAISQUER ESCLARECIMENTOS.

É IMPORTANTE QUE AS RECOMENDAÇÕES DESTE MANUAL SEJAM OBSERVADAS E TRANSMITIDAS ÀS PESSOAS QUE IRÃO FAZER A LIMPEZA.

ESTOFADOS

OS ESTOFADOS SÃO REVESTIDOS DE COURÍSSIMO, QUE APESAR DE CONFERIR RESISTÊNCIA NÃO SÃO INDESTRUTÍVEIS, E DESGASTAM COM O USO E O TEMPO. SIGA OS CUIDADOS DE MANUTENÇÃO PARA PROLONGAR A VIDA ÚTIL DELES. A LUZ DIRETA É PREJUDICIAL, POIS RESSECA E ENFRAQUECE A TRAMA E PODE CAUSAR RACHADURAS NA SUPERFÍCIE. PORTANTO MANTENHA SEU EQUIPAMENTO PROTEGIDO DOS RAIOS SOLARES. A MANUTENÇÃO FREQUENTE É NECESSÁRIA PARA PROLONGAR A VIDA ÚTIL.

MANTENHA SEU ESTOFADO LIMPO REMOVENDO O PÓ COM PANO MACIO E SECO. PARA UMA MELHOR HIGIENIZAÇÃO UTILIZE APENAS UM PANO UMEDECIDO COM SOLUÇÃO DE SABÃO OU DETERGENTE NEUTRO.

NÃO UTILIZE REMOVEDORES,SOLVENTES COMO BENZINA, ALVEJANTE, ÁLCOOL, ABRASIVOS, AMONÍACOS, LUSTRA MÓVEIS, POLIDORESE ÓLEOS, POIS PODEM ATACAR A PROTEÇÃO DO COURÍSSIMO, PROVOCANDO RACHADURAS E MANCHAS.

MADEIRA

POR SE TRATAR DE MATÉRIA-PRIMA NATURAL, OS EQUIPAMENTOS EM MADEIRA PODEM APRESENTAR DIFERENÇAS NA TONALIDADE. VEIOS E DESENHOS PRÓPRIOS DA MADEIRA SÃO IMPREVISÍVEIS, PELO MESMO MOTIVO. O ENVELHECIMENTO NATURAL DAS PEÇAS É ACELERADO PELA AÇÃO DA TEMPERATURA E UMIDADE NATURAL DO AR, PODEM SURGIR PEQUENAS RACHADURAS E FISSURAS. ÁGUA, CALOR, E RAIOS UV NATURAIS OU ARTIFICIAIS PODEM PROVOCAR DESCOLAMENTO, RACHADURAS E ALTERAÇÃO NA COLORAÇÃO DA MADEIRA E DO VERNIZ. POR ISSO, OS APARELHOS DEVEM SER PROTEGIDOS DOS AGENTES CITADOS ACIMA. QUANTO MAIS PROTEGIDOS E BEM MANTIDOS, MAIOR SUA DURABILIDADE. CASO OCORRA DERRAMAMENTO DE LÍQUIDOS, LIMPE IMEDIATAMENTE, POIS A MADEIRA PODERÁ ABSORVÊ-LOS E MANCHAR IRREVERSIVELMENTE.

AS SUPERFÍCIES DE MADEIRA SÃO DELICADAS, ACEITAM LIMPEZA COM FLANELA SECA OU PANO UMEDECIDO EM SOLUÇÃO DE SABÃO NEUTRO E ÁGUA COM POSTERIOR SECAGEM. É IMPORTANTE SECAR IMEDIATAMENTE PARA EVITAR QUE A MADEIRA ABSORVA A UMIDADE.

Manutenção e Segurança

PLÁSTICOS

(MANÍPULOS, MANOPLAS E PONTEIRAS) PARA LIMPEZA DAS PEÇAS PLÁSTICAS, UMEDEÇA UM PANO LIMPO E MACIO EM UMA SOLUÇÃO DE ÁGUA E DETERGENTE NEUTRO E PASSE POR TODA A SUPERFÍCIE SECANDO EM SEGUIDA.

JAMAIS UTILIZE SOLVENTES COMO BENZINA, THINNER, ACETONA E OUTROS, BEM COMO PRODUTOS ABRASIVOS COMO SAPONÁCEOS, ESPONJAS DE AÇO E SIMILARES, QUE PODEM ATACAR IRREVERSIVELMENTE OS MATERIAIS PLÁSTICOS.

ALÇAS

A MANUTENÇÃO DAS ALÇAS É FUNDAMENTAL PARA PROLONGAR A VIDA ÚTIL E MANTER A HIGIENE.
NÃO LAVE NA MÁQUINA. AS MEIA-ARGOLAS DE METAL PODEM DANIFICAR SEU ELETRODOMÉSTICO. PARA HIGIENIZAÇÃO DAS ALÇAS, UMEDEÇA UM PANO LIMPO E MACIO EM SOLUÇÃO DE SABÃO OU DETERGENTE NEUTRO E PASSE POR TODA A ALÇA.
ENXÁGUE COM PANO ÚMIDO, SECANDO EM SEGUIDA.

NÃO USE ÁLCOOL OU ALVEJANTE, ESSES PRODUTOS PODEM DANIFICAR E MANCHAR AS ALÇAS. EVITE TAMBÉM A EXPOSIÇÃO EXCESSIVA À LUZ SOLAR, ELA PREJUDICA E RESSECA A TRAMA DAS ALÇAS. PARA AS ALÇAS COM VELCRO, RECOMENDA-SE QUE FIQUEM FECHADAS QUANDO FORA DE USO PARA EVITAR JUNTAR FIAPOS NOS GANCHOS.

METAIS E SEUS ACABAMENTOS

POEIRA, UMIDADE E MARESIA ACUMULADAS SÃO OS PRINCIPAIS FATORES QUE ACELERAM A OXIDAÇÃO DOS METAIS. NOSSOS PRODUTOS SÃO FEITOS PARA USO INTERNO, NÃO SENDO RECOMENDADA A EXPOSIÇÃO DIRETA ÀS INTEMPÉRIES. A LIMPEZA DAS SUPERFÍCIES METÁLICAS SEJAM ELAS AÇO INOX POLIDO, ALUMÍNIO, NIQUELADOS, ANODIZADOS, GALVANIZADOS, CROMADOS OU PINTADOS, DEVE SER FEITA NO MÍNIMO COM FREQUÊNCIA SEMANAL, UTILIZANDO SEMPRE UMA FLANELA SECA PARA REMOVER TOTALMENTE O PÓ. PARA UMA LIMPEZA MAIS PESADA.
NUNCA DERRAME O ÁLCOOL DIRETAMENTE NO EQUIPAMENTO. EVITE BATIDAS, QUE DANIFICAM O ACABAMENTO SUPERFICIAL, DEIXANDO O METAL APARENTE E SUSCETÍVEL À OXIDAÇÃO. NUNCA UTILIZE MATERIAIS ABRASIVOS COMO ESPONJAS DE AÇO, ESPONJAS SINTÉTICAS, SAPONÁCEOS OU SOLVENTES.
NUNCA DEIXE NENHUM LÍQUIDO SECAR SOBRE A PEÇA. CASO HAJA DERRAMAMENTO DE LÍQUIDOS, SEQUE IMEDIATAMENTE E REMOVA QUAISQUER RESÍDUOS COM ESPONJA UMEDECIDA EM ÁGUA LIMPA, SECANDO BEM A SEGUIR. PARA A REMOÇÃO DE MANCHAS EM PEÇAS PINTADAS, CROMADAS E NIQUELADAS, RECOMENDAMOS A UTILIZAÇÃO DE UMA FLANELA OU MALHA DE ALGODÃO LIMPAS, UTILIZANDO DETERGENTE NEUTRO, OU EM CASOS MAIS DIFÍCEIS, DE CERA AUTOMOTIVA.
VEJA ABAIXO A LISTA QUE MOSTRA O MATERIAL E O ACABAMENTO DE CADA PARTE DO REFORMER:
- INOX – OLHAIS, GANCHOS
- NIQUELADO – MOLAS;
- ZINCADO – MOSQUETÕES, FIXADORES
- PINTADO – QUADRO BASE METÁLICO, BARRA DE PÉS, CHASSI, BARRA DE MOLAS, COLUNA DAS OMBREIRAS.
- CROMADO - HASTES DO MOITÕES

Manutenção e Segurança

CONSIDERAÇÕES GERAIS DE SEGURANÇA

*COMO TODOS OS EQUIPAMENTOS MECÂNICOS, OS EQUIPAMENTOS DE PILATES ESTÃO SUJEITOS AO DESGASTE E ESTRESSE. A MANUTENÇÃO APROPRIADA E A SUBSTITUIÇÃO PERIÓDICA DE SEUS COMPONENTES SÃO DE SUA RESPONSABILIDADE, AUXILIANDO NA PREVENÇÃO DE **ACIDENTES.***

NÃO UTILIZE PRODUTOS QUE NÃO SEJAM DISPONIBILIZADOS PELA METALIFE DURANTE A MANUTENÇÃO E SUBSTITUIÇÃO DE SEUS COMPONENTES. A METALIFE NÃO ASSUME RESPONSABILIDADE SOB QUALQUER FORMA DE USO INADEQUADO DO EQUIPAMENTO. GARANTA QUE O MESMO ESTEJA INSTALADO EM AMBIENTE ADEQUADO PARA PRÁTICA DE PILATES (CONFORME DESCRITO ANTERIORMENTE).
VISTA-SE APROPRIADAMENTE. NÃO USE ROUPAS MUITO LARGAS, BRINCOS, RELÓGIOS, ANÉIS, PULSEIRAS, CORRENTES OU QUALQUER OUTRO TIPO DE ADEREÇO. MANTENHA SEUS CABELOS E ROUPAS AFASTADAS DAS PEÇAS MÓVEIS. A ROUPA FOLGADA, JÓIAS OU CABELOS LONGOS PODEM SER PRESOS PELAS PARTES EM MOVIMENTO.

UTILIZE O EQUIPAMENTO SOMENTE PARA EXERCÍCIOS DEFINIDOS PELO MÉTODO PILATES. CONSULTE UM MÉDICO ANTES DE INICIAR QUALQUER PROGRAMA DE EXERCÍCIOS FÍSICOS. PARE QUALQUER EXERCÍCIO SE SENTIR DOR NO PEITO, FALTA DE AR, DIFICULDADE EM RESPIRAR, SENSAÇÃO DE DESMAIO OU QUALQUER TIPO DE DESCONFORTO MUSCULAR. PROCURE ORIENTAÇÃO PROFISSIONAL IMEDIATAMENTE.

A APLICAÇÃO DO MÉTODO PILATES, BEM COMO A UTILIZAÇÃO DE SEUS EQUIPAMENTOS, SÓ DEVE SER REALIZADA SOB ORIENTAÇÃO DE PROFISSIONAIS DEVIDAMENTE TREINADOS E QUALIFICADOS NO MÉTODO PILATES.

NÃO PERMITA O USO DO EQUIPAMENTO POR CRIANÇAS SEM A SUPERVISÃO CONSTANTE DE UM INSTRUTOR DEVIDAMENTE TREINADO E QUALIFICADO NO MÉTODO PILATES.

NÃO UTILIZE PEÇAS, FERRAMENTAS OU SUBSTÂNCIAS (LUBRIFICANTES) NÃO INDICADAS NO MANUAL DO EQUIPAMENTO.

Inspeção de segurança antes do uso

A INSPEÇÃO DE SEGURANÇA DEVE SER REALIZADA ANTES DAS ATIVIDADES A SEREM EXERCIDAS POR CADA USUÁRIO. PARA CADA NOVO EXERCÍCIO OS DISPOSITIVOS E ACESSÓRIOS A SEREM UTILIZADOS DEVEM SER CONFERIDOS QUANTO A SUA SEGURANÇA, LIMPEZA E ADEQUAÇÃO.
- CERTIFIQUE-SE DE QUE TODOS OS COMPONENTES DO EQUIPAMENTO ESTEJAM DEVIDAMENTE FIXADOS E POSICIONADOS ANTES DE REALIZAR OS EXERCÍCIOS;
- CERTIFIQUE-SE DE QUE OS MOSQUETÕES, MANÍPULOS, ALÇAS E MOLAS ESTEJAM ÍNTEGRAS E DEVIDAMENTE AJUSTADAS.
- AO UTILIZAR SISTEMAS QUE INCLUAM O USO DE MOSQUETÕES, CERTIFIQUE-SE DE QUE ESTES ESTEJAM DEVIDAMENTE AJUSTADOS, FECHADOS E TRAVADOS.
- NÃO UTILIZE O EQUIPAMENTO E OU ACESSÓRIOS SE ESTES APRESENTAREM, EM QUALQUER UM DE SEUS COMPONENTES, SINAIS DE DESGASTE, QUEBRA OU DANO;
- CERTIFIQUE-SE DE QUE O EQUIPAMENTO ESTEJA DEVIDAMENTE AJUSTADO PARA AS DIMENSÕES ADEQUADAS AO USUÁRIO E SEU NÍVEL DE HABILIDADE;- CASO HAJA A NECESSIDADE DE TROCA DE COMPONENTES SUBSTITUA-OS SOMENTE POR PEÇAS FORNECIDAS PELA METALIFE, GARANTINDO SUA SEGURANÇA E DURABILIDADE.

REVISÃO PERIÓDICA SEMANAL

A REVISÃO PERIÓDICA SEMANAL COMPLEMENTA A INSPEÇÃO DE SEGURANÇA E DEVE SER EXECUTADA SEMANALMENTE POR UM PROFISSIONAL DEVIDAMENTE QUALIFICADO E TREINADO NO MÉTODO PILATES.
- CERTIFIQUE-SE DE QUE TODOS OS COMPONENTES ESTEJAM CORRETAMENTE AJUSTADOS E LIVRES DE QUALQUER TIPO DE DEFORMAÇÃO OU DESGASTE, EFETUANDO SUA SUBSTITUIÇÃO ASSIM QUE FOREM DETECTADOS QUAISQUER SINAIS DE ALTERAÇÃO;
- CERTIFIQUE-SE DE QUE TODOS OS MANÍPULOS ESTEJAM CORRETAMENTE POSICIONADOS E FIXADOS.
- CERTIFIQUE-SE DE QUE TODOS OS OLHAIS ESTEJAM CORRETAMENTE POSICIONADOS E PRESOS;
- VERIFIQUE QUALQUER TIPO DE DEFORMAÇÃO OU DESGASTE NAS MOLAS E MOSQUETÕES, EFETUANDO SUA SUBSTITUIÇÃO ASSIM QUE FOREM DETECTADOS QUAISQUER SINAIS DE ALTERAÇÃO;
- PERIODICAMENTE, VERIFIQUE O EQUIPAMENTO EM BUSCA DE PARAFUSOS FOLGADOS E APERTE-OS, COM AS CHAVES FORNECIDAS, SE FOR O CASO.

REVISÃO PERIÓDICA TRIMESTRAL

ESTA REVISÃO COMPLEMENTA A REVISÃO PERIÓDICA SEMANAL E DEVE SER REALIZADA A CADA TRÊS MESES, OU PERÍODO MÁXIMO DE 1000 (MIL) HORAS DE USO, POR UM PROFISSIONAL DEVIDAMENTE QUALIFICADO E TREINADO NO MÉTODO PILATES. É EXTREMAMENTE IMPORTANTE REALIZAR UMA VERIFICAÇÃO CRITERIOSA DO EQUIPAMENTO, ASSIM COMO TESTES DE SEUS MECANISMOS PARA ATESTAR SUA FUNCIONALIDADE.
- FAÇA UMA INSPEÇÃO COMPLETA NO EQUIPAMENTO, BUSCANDO IDENTIFICAR QUAISQUER ALTERAÇÕES;
- REALIZE TODOS OS AJUSTES NECESSÁRIOS, GARANTINDO QUE OS COMPONENTES ESTEJAM CORRETAMENTE POSICIONADOS, AJUSTADOS E FIXADOS. UTILIZE AS FERRAMENTAS FORNECIDAS JUNTO AO EQUIPAMENTO PARA GARANTIR UMA FIXAÇÃO ADEQUADA;
- FAÇA UMA INSPEÇÃO EM TODOS OS COMPONENTES, BUSCANDO IDENTIFICAR FRATURAS, DEFORMAÇÕES, CORTES, TRINCAS, OU QUALQUER OUTRA VARIAÇÃO QUE SEJA ESTRANHA AO EQUIPAMENTO. REALIZE IMEDIATAMENTE A SUBSTITUIÇÃO DO COMPONENTE DANIFICADO OU INFORME A ASSISTÊNCIA TÉCNICA METALIFE.
TODO COMPONENTE REPROVADO NÃO DEVERÁ SER UTILIZADO ATÉ SER DEVIDAMENTE REPARADO OU SUBSTITUÍDO POR UM NOVO;
- CERTIFIQUE-SE DE QUE O TENSIONAMENTO DAS MOLAS PERMANECE CORRESPONDENDO AO USO. CASO SEJAM IDENTIFICADAS VARIAÇÕES NAS MOLAS, ESTAS DEVERÃO SER SUBSTITUÍDAS IMEDIATAMENTE. AS MOLAS TÊM VIDA ÚTIL DE NO MÁXIMO DOIS ANOS OU OITO MIL HORAS DE USO, O QUE OCORRER PRIMEIRO. APÓS ESTE PERÍODO PROMOVA SUA SUBSTITUIÇÃO;
- SUBSTITUA TODOS OS MOSQUETÕES A CADA 24 MESES OU CONFORME NECESSÁRIO DENTRO DESTE PERÍODO;
- CERTIFIQUE-SE DE QUE TODAS AS ALÇAS CONTINUAM FIXANDO-SE COMPLETAMENTE AO VELCRO (SE POSSUÍREM), SEM POSSIBILITAR RISCOS AO USUÁRIO. EM CASO DE DESGASTE DO COMPONENTE REALIZE SUA SUBSTITUIÇÃO IMEDIATAMENTE.
NÃO DEIXE EM AMBIENTE ÚMIDO. NÃO SECAR AO SOL. NÃO UTILIZE PRODUTOS QUÍMICOS PARA A LAVAGEM, PRINCIPALMENTE ÁLCOOL E SOLVENTE, POIS ESTES PRODUTOS PODEM GERAR ALTERAÇÕES NO ACABAMENTO SUPERFICIAL DO EQUIPAMENTO. A VERIFICAÇÃO INADEQUEDA DOS ITENS CONSTANTES NESTA REVISÃO, ASSIM COMO A UTILIZAÇÃO DO EQUIPAMENTO COM AJUSTE INADEQUADO PODE RESULTAR EM DANOS AO EQUIPAMENTO, ALÉM DE POSSIBILITAR SÉRIOS ACIDENTES A SEUS USUÁRIOS.

Termo de garantia

PERÍODO DE COBERTURA

O seu produto Metalife Pilates possui garantia contra defeitos de fabricação que tenham sido devidamente constatados pela Metalife Ind. E Com. De Móveis Ltda, ou pela sua rede de assistência técnica autorizada, durante o prazo legal de 03 (três) meses, contados a partir da data de emissão da nota fiscal, sendo que a Metalife concede gratuitamente 21 (vinte e um) meses seguintes como garantia adicional, totalizando 24 (vinte e quatro) meses como prazo maior, seguindo a classificação abaixo:
03 (três) meses – cordas, estofados, tecidos, borracha e em casos de desplacamento ou corrosão em acabamentos superficiais, como pinturas (incluindo verniz), cromagem, niquelagem e zincagem;
06 (seis) meses – ferragens, peças plásticas e molas (somente contra o rompimento destas peças);
24 (vinte e quatro) meses – partes estruturais em madeira ou metal que estejam submetidas a esforços estruturais;

Para solicitar a garantia e facilitar seu atendimento, deverá ser fornecido o número de série, o número da nota fiscal, o tipo e modelo do equipamento.

PERDA DA GARANTIA

As garantias legal ou estendida ficam automaticamente invalidadas se:
- O uso do produto não for exclusivo para os exercícios definidos pelo Método Pilates;
- For detectada a utilização de peças, ferramentas, ou substâncias (lubrificantes, produtos de limpeza, etc) não indicadas no Manual do equipamento e/ou não originais;
- Não forem seguidas as orientações, recomendações e especificações apresentadas no Manual do Equipamento quanto à utilização, inspeções antes de cada uso, revisões e manutenções preventivas do produto, não sendo estes custos cobertos pela Metalife;
- Na instalação do produto não forem observadas as especificações e recomendações do Manual do Equipamento quanto às condições do local da instalação do produto, tais como, nivelamento e estabilidade do piso, adequação do local para a instalação, uso de ferramentas adequadas e descumprimento das etapas de montagem;
- Tenha ocorrido uso inadequado, mau uso ou se o produto tiver sofrido alterações ou modificações estéticas e/ou funcionais, bem como tiver sido realizado conserto por pessoas ou entidades não autorizadas pela Metalife Ind. E Com. De Móveis Ltda;
- Houver sinais de violação do produto, remoção e/ou adulteração do número de série ou da etiqueta de identificação do produto e das molas, substituição de peças por outras não originais ou não autorizadas pela Metalife Ind. E Com. De Móveis Ltda.

Termo de garantia

LIMITAÇÕES DA GARANTIA
As garantias legal e estendida não cobrem: *- Despesas com a instalação do produto realizada por pessoas ou entidades não autorizadas pela Metalife Ind. E Com. De Móveis Ltda;* *- Despesas decorrentes e consequentes de instalação de peças e acessórios que não pertençam ao produto, mesmo daqueles comercializados pela Metalife Ind. E Com. De Móveis Ltda, salvo os especificados para cada modelo no Manual do Equipamento;* *- Despesas com mão-de-obra, materiais, peças e adaptações necessárias à preparação do local da instalação do produto;* *- Falha no funcionamento do produto decorrentes de falta de conhecimento do usuário na aplicação do Método Pilates;* *- Serviços e despesas de manutenção e limpeza do produto;* *- Falhas no funcionamento normal do produto decorrentes de falta de limpeza e excesso de resíduos, ou ainda, decorrentes da existência de objetos estranhos ao funcionamento e finalidade de utilização;* *- Transporte do produto até o local definitivo da instalação;* *- Produtos ou peças que tenham sido danificados em consequência de remoção, manuseio, quedas ou atos e efeitos decorrentes da natureza, tais como oxidação, exposição à umidade ou chuva, inundação, tornados, eventos sísmicos, etc;* *- Custos de processos de inspeção e diagnósticos (incluindo a taxa de visita técnica) determinando que a falha tenha sido causada por motivo não coberto por essa garantia;* *- Despesas decorrentes do envio e retorno do produto para manutenção;* *- Deslocamentos para atendimentos de produtos instalados fora do município sede da Assistência Técnica Metalife, a qual poderá cobrar taxa de locomoção do técnico, previamente aprovada pelo consumidor, conforme a tabela de quilometragem utilizada pela Metalife Ind. E Com. De Móveis Ltda e divulgada através do serviço autorizado de Assistência Técnica Metalife;* *- Peças desgastadas por uso natural, tais como alças, estofados, acabamento em borracha, molas, corda, mosquetões, manípulos, bem como a mão-de-obra na substituição destas peças e as consequências advindas dessas ocorrências.*

Termo de garantia

CONSIDERAÇÕES GERAIS
- A Metalife não autoriza nenhuma pessoa ou entidade a assumir, em seu nome, qualquer outra responsabilidade relativa à garantia de seus produtos, além das aqui explicitadas; *- A Metalife reserva-se ao direito de alterar características gerais, técnicas e estéticas de seus produtos, sem aviso prévio, sendo que este termo de garantia é válido para produtos vendidos e instalados no território brasileiro;* *- Para a sua tranquilidade, preserve e mantenha o termo de garantia, o manual do equipamento e a nota fiscal de compra do produto sempre em mãos;* *- Para evitar que o equipamento seja remetido até a fábrica da Metalife, onde o mesmo seria analisado, sugerimos o envio de fotos e vídeos relativos à sua solicitação para facilitar a emissão do laudo, o que tornará o seu atendimento ainda mais rápido;* *- É de total responsabilidade do proprietário do equipamento todo e qualquer tipo de ocorrência que venha a provocar danos físicos e materiais a terceiros, em virtude da utilização indevida, instalação incorreta, falta de acompanhamento de um profissional credenciado no Método Pilates ou ainda pela falta de inspeções (antes de cada uso), revisões e manutenções preventivas de todos os equipamentos Metalife, conforme os manuais do proprietário que acompanham os produtos.* *Consulte o Manual do Equipamento ou contate o Departamento de Assistência Técnica da Metalife no telefone 0800 056 2467 ou e-mail: assistencia@metalife.com.br*

Metalife Indústria e Comércio de Móveis Ltda - ME
Rodovia BR 280, 2147
Vista Alegre, Rio Negrinho / SC
CEP 89.295-000
FONE: 0800 056 2467 | www.metalifepilates.com.br